NEW

セットアップが容易＆アルミ製で軽量

モジュール式ツーリングシステム SXT

Edition 4

モジュール式ツーリングシステム SXT

セットアップが容易＆アルミ製で軽量

アプリケーション

- プレスショップおよびボディショップや組立ラインにおける高速搬送
- ブランキングプレス、ディスタックフィーダー、プレス間搬送、オートパレタイザー
- 多段成形プロセスを伴うロボット式タンデムラインやクロスバータイプのプレスラインの自動化

プレス機への鋼板投入

成形済み車体部品の搬送

複雑な形状部品の把持

ペアの成形部品の搬送

モジュール式ツーリングシステム SXT

セットアップが容易＆アルミ製で軽量

モジュール式ツーリングシステム SXT

組立方法の動画を公開しています。
ぜひご覧ください。

特長	利点
• 約150種のパーツから成るモジュール式のツーリングシステム（産業ロボット用搬送ハンド）	> 様々なアプリケーションに対応可能な高い拡張性 > セットアップや改造が容易かつ時間も短縮 > コンパクトに保管でき、省スペース
• 軽量かつ高耐久な6000系アルミ製パーツ	> 高速搬送に対応 > 搬送ハンドの振動を最小限に抑制 > パーツのリユースが可能
• 直径 25、40、60 mmのパイプや1、1.5、2.5インチのパイプ向けの製品をラインアップ	> 一般的なツーリングシステムに対応
• 10°ごとの角度調整が可能なギア式パーツもご用意	> ずれにくく、高い位置決め精度のツーリング構成を実現 > 等間隔で角度調整が可能なため、複数パーツの角度合わせが容易

デザイン

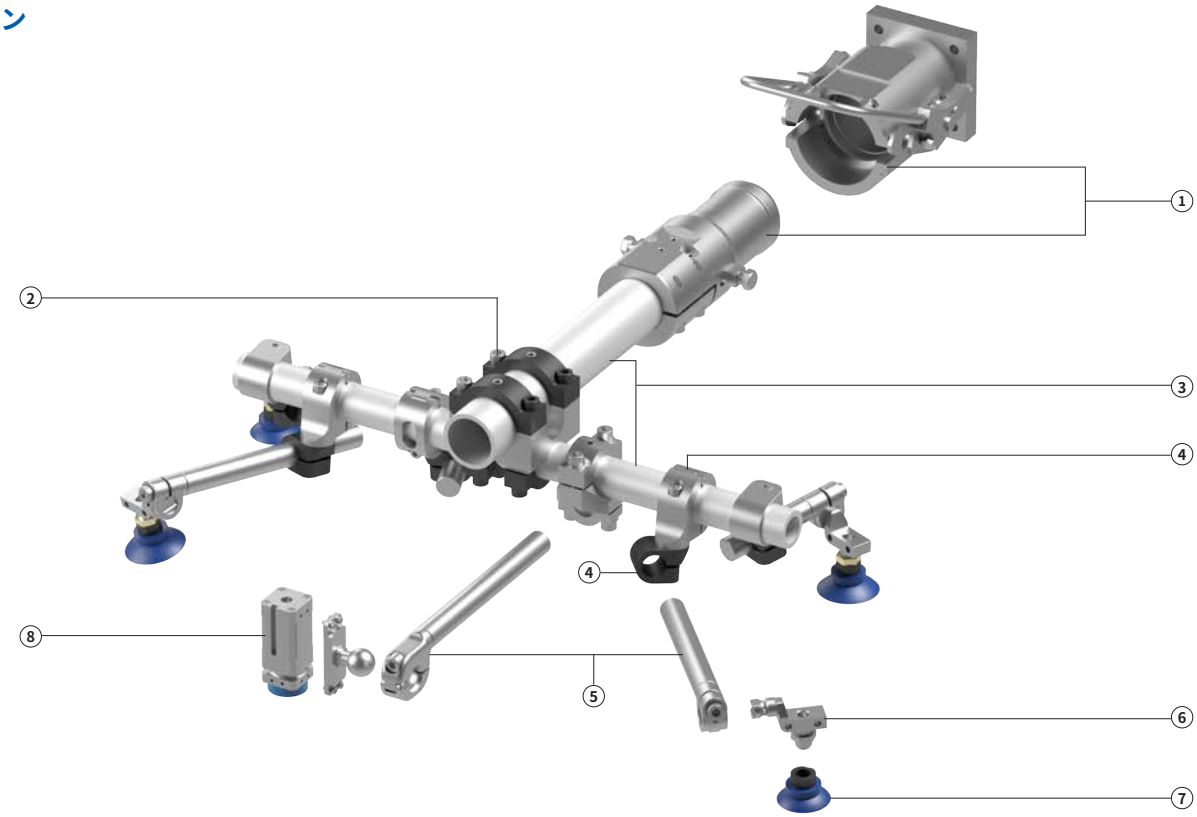

ツーリングシステム SXT 構成パーツ

① **クイックチェンジカプラ SXT-QC-CON**
② **パイプ用クランプ SXT-CL**
③ **パイプ SXT-RT**
④ **ギア式クランプ SXT-CON-GB**
⑤ **延長クランプ SXT-CL-EXT**

ツーリングシステム向け真空機器

⑥ **ツーリングシステム向けホルダー**
⑦ **真空パッド**
⑧ **マグネットグリッパー**

モジュール式ツーリングシステム SXT

ラインアップ

クイックチェンジカプラ

▶ P.5

クイックチェンジカプラ: SXT-QC-CON
- クイックチェンジ式でロボットとの着脱が容易
- フィードスルー（エア配管ポート）の有無を選択可能

ロボットフランジ

▶ P.6

ロボットフランジ: SXT-RF-CL
- ロボット先端への取付が容易
- クランプが一体化し、追加部品なくパイプと接続可能

パイプ用クランプ

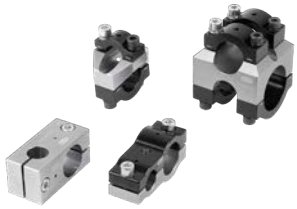

▶ P.8

パイプ用クランプ: SXT-CL
- 直交や平行などあらゆる取付に対応する幅広いラインアップ

延長クランプ

▶ P.10

延長クランプ: SXT-CL-EXT
- パイプと一体化しており、組立に便利
- 100 mm～510 mmまで幅広くラインアップ

パイプ

▶ P.12

パイプ: SXT-RT
- 一般的なØ25 mm～60 mmをラインアップ
- ホースを取出し可能なスロット入りもご用意可能

▶ P.13

ギア式パイプ: SXT-EXT-GB
- ギア式のため、より精度の高いパーツ構成が可能
- 10°ごとの角度調整が容易

ギア式クランプ

▶ P.14

ギア式クランプ: SXT-CON-GB・SXT-ANG-GB
- ギア式のため、より精度の高いパーツ構成が可能
- 10°ごとの角度調整が容易

ツーリングシステム向け真空機器

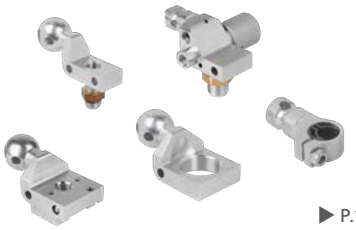

▶ P.18

ツーリングシステム向けホルダー
- 真空パッド、スプリングプランジャー、センサ等の取付が可能

▶ P.22

高速発生器 SEAC
- 真空パッドの真上に取付け可能なためサイクルタイムを短縮し、高速搬送に寄与

▶ P.26

真空パッド
- 耐油性や耐摩耗性に優れ、鋼板搬送に適したパッドを多数ラインアップ

▶ P.27

スプリングプランジャー
- 吸着時の高さ補正やバッファとして機能
- 幅広いストロークをラインアップ

▶ P.27

マグネットグリッパー
- 複雑な成形品など真空パッドでの把持が難しいワークに好適

モジュール式ツーリングシステム SXT

クイックチェンジカプラ SXT-QC-CON

SXT-CQ-CON	-	40	-	F	3
①		②		③	④

① 製品仕様

タイプ	種類
SXT-CQ-CON	クイックチェンジカプラ

② 接続パイプ径

タイプ	サイズ
40	40 mm
60	60 mm

③ 製品仕様

タイプ	種類
F	メス側
M	オス側
MB	オス側・延長タイプ

④ フィードスルー（エア配管用ポート）

タイプ	種類
無記号	なし
2	2箇所
3	3箇所
6	6箇所

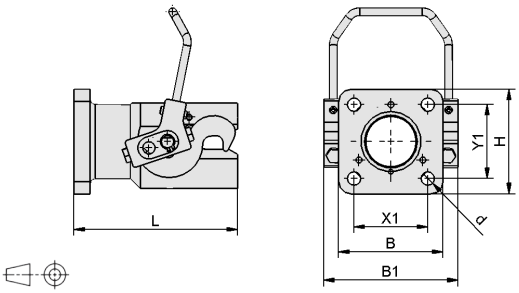

SXT-QC-CON-...-F

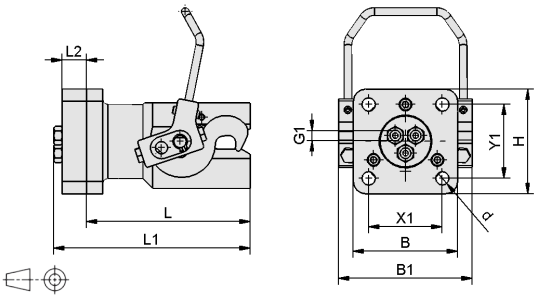

SXT-QC-CON-...-F2 / -F3 / -F6（上図: F3）

デザインデータ タイプ	寸法 [mm] B	B1	d	G1	H	L	L1	L2	X1	Y1	質量 [kg]	発注データ 製品コード
SXT-QC-CON-40-F	85	109	11	-	85	133	-	-	60	60	1.3	10.07.13.00012
SXT-QC-CON-40-F3	85	109	11	G1/8-F (3箇所)	85	133	159.7	20	60	60	1.7	10.07.13.00013
SXT-QC-CON-60-F	120	165	11	-	120	189	-	-	90	90	4.2	10.07.13.00014
SXT-QC-CON-60-F2	120	165	11	G3/8-F (2箇所)	120	189	210.7	15	90	90	4.9	10.07.13.00171
SXT-QC-CON-60-F3	120	165	11	G1/4-F (3箇所)	120	189	210.7	15	90	90	4.9	10.07.13.00015
SXT-QC-CON-60-F6	120	165	11	G1/8-F (6箇所)	120	189	210.7	15	90	90	4.9	10.07.13.00016

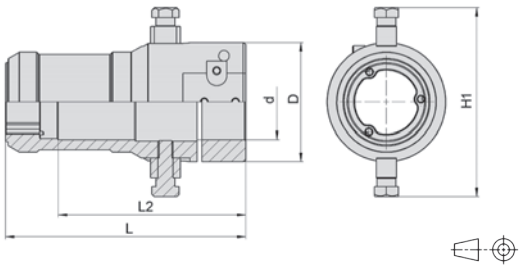

SXT-QC-CON-...-M (MB)

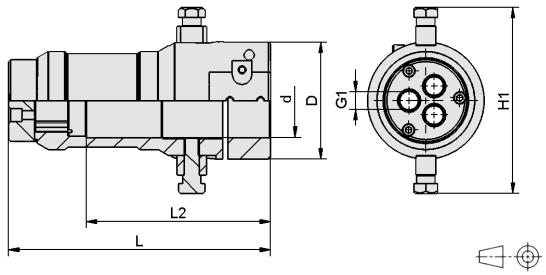

SXT-QC-CON-...-M2 / -M3 / -M6（上図: M3）

デザインデータ タイプ	寸法 [mm] d	D	G1	H1	L	L2	質量 [kg]	発注データ 製品コード
SXT-QC-CON-40-M	40	68.3	-	96.5	135.5	111	0.5	10.07.13.00017
SXT-QC-CON-40-M3	40	68.3	G1/8-F (3箇所)	96.5	156.5	111	0.5	10.07.13.00018
SXT-QC-CON-60-M	60	95	-	151	192.3	150	1.6	10.07.13.00019
SXT-QC-CON-60-MB	60	95	-	151	232.3	190.6	1.9	10.07.13.00020
SXT-QC-CON-60-M2	60	95	G3/8-F (2箇所)	151	213.3	150	1.9	10.07.13.00170
SXT-QC-CON-60-M3	60	95	G3/8-F (3箇所)	151	213.3	150	1.8	10.07.13.00021
SXT-QC-CON-60-M6	60	95	G1/8-F (6箇所)	151	213.3	150	1.8	10.07.13.00022

モジュール式ツーリングシステム SXT

ロボットフランジ SXT-RF

SXT-RF	-	CL	-	D	-	125		40
①		②		③		④		⑤

① 製品仕様

タイプ	種類
SXT-RF	ロボットフランジ

② クランプ

タイプ	種類
CL	クランプ付き

③ 接続可能なパイプ数

タイプ	本数
無記号	1本
D	2本

④ 接続部のサイズ (P.C.D)

タイプ	サイズ
125	125 mm
160	160 mm

⑤ 接続パイプ径

タイプ	サイズ
40	40 mm
60	60 mm

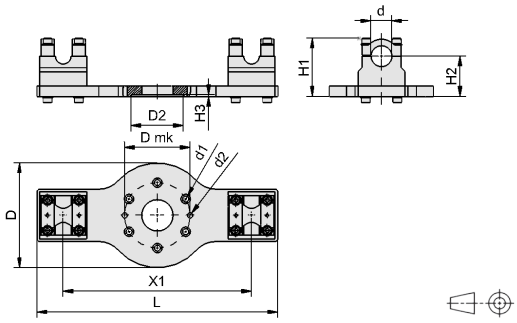

SXT-RF-CL-...

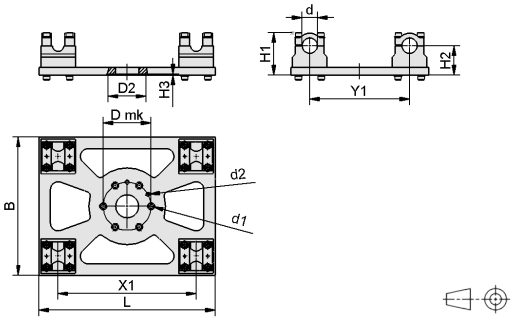

SXT-RF-CL-D...

デザインデータ タイプ	寸法 [mm]													質量	発注データ 製品コード
	B	d	d1	d2	D	D2	D mk[1]	H1	H2	H3	L	X1	Y1	[kg]	
SXT-RF-CL-125-40	-	40	11.5	10	200	100	125	111	77	3	460	360	-	5.5	10.07.13.00002
SXT-RF-CL-160-40	-	40	11.5	10	200	100	160	111	77	3	460	360	-	5.5	10.07.13.00003
SXT-RF-CL-125-60	-	60	11.5	10	200	100	125	135	93	3	460	360	-	6.2	10.07.13.00004
SXT-RF-CL-160-60	-	60	11.5	10	200	100	160	135	93	3	460	360	-	6.2	10.07.13.00005
SXT-RF-CL-D-125-40	360	40	11.5	10	-	100	125	111	77	3	460	360	260	11.3	10.07.13.00006
SXT-RF-CL-D-160-40	360	40	11.5	10	-	100	160	111	77	3	460	360	260	11.3	10.07.13.00007
SXT-RF-CL-D-125-60	360	60	11.5	10	-	100	125	135	93	3	460	360	260	12.8	10.07.13.00008
SXT-RF-CL-D-160-60	360	60	11.5	10	-	100	160	135	93	3	460	360	260	12.8	10.07.13.00009

[1]ロボット接続部のP.C.D. (ISO9409-1)

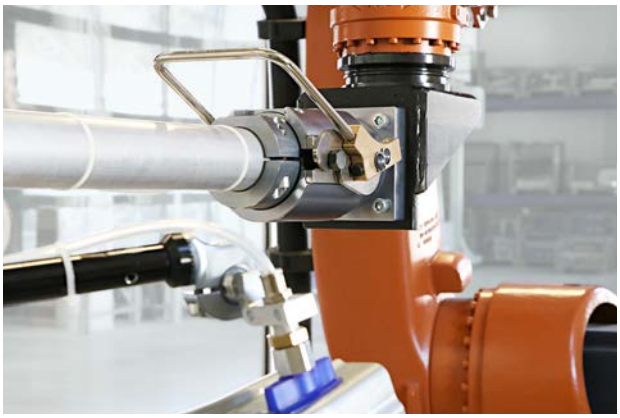

ロボットからツーリングシステムを素早く容易に着脱可能なレバー式のカプラ

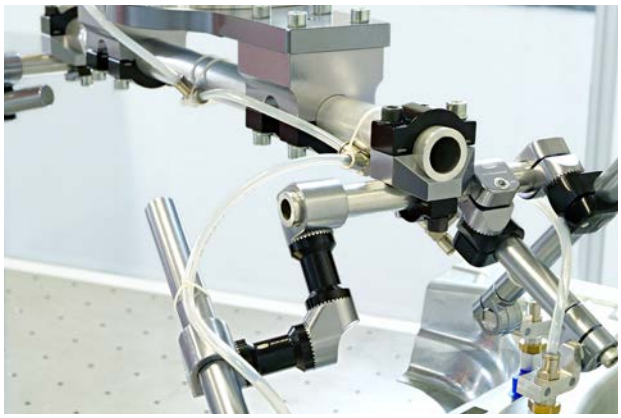

あらかじめクランプが一体化し、直接パイプを取付可能なロボットフランジ

モジュール式ツーリングシステム SXT

パイプ用クランプ式ブラケット SXT-CL

SXT-CL	-	40
①		②

① 製品仕様

タイプ	種類
SXT-CL	クランプ

② 接続パイプ径

タイプ	サイズ
40	Ø 40 mm
60	Ø 60 mm

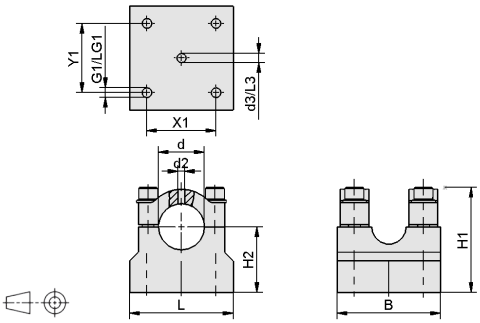

SXT-CL-...

デザインデータ タイプ	寸法 [mm]												質量	発注データ 製品コード
	B	d	d2	d3	G1	H1	H2	L	L3	LG1	X1	Y1	[kg]	
SXT-CL-40	90	40	6	8	M10-F	91	57	90	15	24	60	60	1.2	10.07.13.00010
SXT-CL-60	90	60	6	8	M10-F	115	73	90	15	24	60	60	1.6	10.07.13.00011

NEW パイプ用クランプ付きマウンティングプレート SXT-CL-MP

SXT-CL-MP-...

真空発生器や電磁弁、I/O中継ボックス、マニホールド等を
ツーリングシステム上に設置するためのプレートです。
Ø 40 mmまたはØ 60 mmのパイプに取付ける事ができます。

タイプ	製品概要		発注データ
	対応パイプ径	プレートサイズ	製品コード
SXT-CL-MP-D-40-215	Ø 40 mm	80 mm x 215 mm	10.07.13.00216
SXT-CL-MP-D-60-215	Ø 60 mm	90 mm x 215 mm	10.07.13.00217

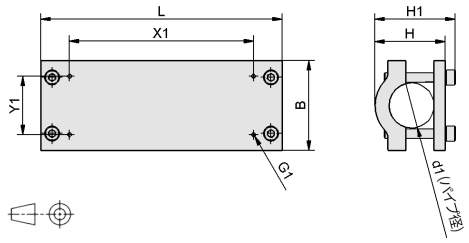

SXT-CL-MP-...

デザインデータ タイプ	寸法 [mm]								質量
	B	d1	G1	H	H1	L	X1	Y1	[kg]
SXT-CL-MP-D-40-215	80	40	M4-F	62.5	71.3	215	164	52	0.5
SXT-CL-MP-D-60-215	90	60	M4-F	82	90.8	215	164	52	0.7

モジュール式ツーリングシステム SXT

パイプ用クランプ SXT-CL-X-MOD

SXT-CL	-	X-MOD	-	40	-	60
①		②		③		④

① 製品仕様

タイプ	種類
SXT-CL	クランプ

② クランプ

タイプ	種類
X-MOD	パイプ2本直交・クランプ数1箇所
DX-MOD	パイプ2本直交・クランプ数2箇所

③ 接続パイプ径（1本目）

タイプ	サイズ
25	Ø 25 mm
40	Ø 40 mm
60	Ø 60 mm

④ 接続パイプ径（2本目）

タイプ	サイズ
25	Ø 25 mm
40	Ø 40 mm
60	Ø 60 mm
1IN	Ø 1インチ
1.5IN	Ø 1.5インチ
2.5IN	Ø 2.5インチ

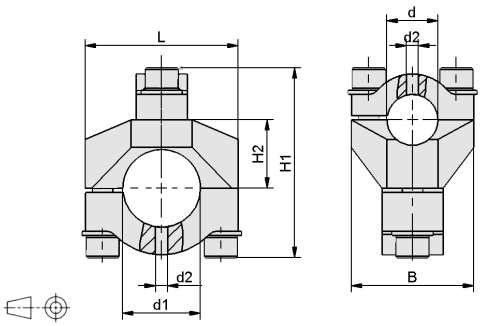

SXT-CL-X-MOD-...

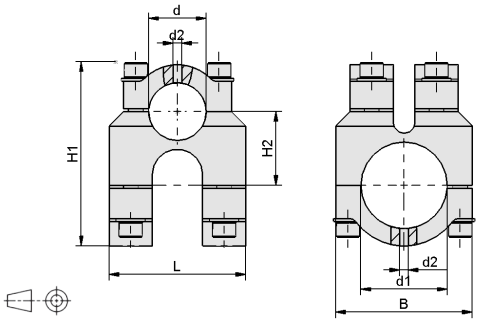

SXT-CL-DX-MOD-...

デザインデータ タイプ	寸法 [mm] B	d	d1	d2	H1	H2	L	質量 [kg]	発注データ 製品コード
SXT-CL-X-MOD-25-25	60	25	25	6	77.8	26	60	0.3	10.07.13.00023
SXT-CL-X-MOD-25-40	60	25	40	6	93	33.5	75	0.4	10.07.13.00024
SXT-CL-X-MOD-25-60	60	25	60	6	113	45.5	95	0.6	10.07.13.00025
SXT-CL-X-MOD-40-40	75	40	40	6	109	41	75	0.6	10.07.13.00026
SXT-CL-X-MOD-40-60	75	40	60	6	127	51	95	0.6	10.07.13.00027
SXT-CL-X-MOD-60-60	95	60	60	6	145	61	95	0.9	10.07.13.00028
SXT-CL-X-MOD-25-1IN	60	25	25.4	6	77.8	26	60	0.3	10.07.13.00150
SXT-CL-X-MOD-25-1.5IN	60	25	38.1	6	93	33.5	75	0.4	10.07.13.00029
SXT-CL-X-MOD-25-2.5IN	60	25	63.5	6	118.5	48	95	0.5	10.07.13.00030
SXT-CL-X-MOD-40-1.5IN	75	40	38.1	6	109	41	75	0.6	10.07.13.00031
SXT-CL-X-MOD-40-2.5IN	75	40	63.5	6	134	55	95	0.7	10.07.13.00032

デザインデータ タイプ	寸法 [mm] B	d	d1	d2	H1	H2	L	質量 [kg]	発注データ 製品コード
SXT-CL-DX-MOD-40-40	75	40	40	6	109	41	75	1.0	10.07.13.00122
SXT-CL-DX-MOD-40-60	95	40	60	6	127	51	95	1.3	10.07.13.00123
SXT-CL-DX-MOD-60-60	95	60	60	6	145	61	95	1.4	10.07.13.00124

モジュール式ツーリングシステム SXT

パイプ用クランプ SXT-CL-X-FIX / SXT-CL-P

SXT-CL	-	X-FIX	-	25	-	40
①		②		③		④

① 製品仕様

タイプ	種類
SXT-CL	クランプ

② クランプ

タイプ	種類
X-FIX	パイプ2本直交
P	パイプ2本平行

③ 接続パイプ径（1本目）

タイプ	サイズ
25	Ø 25 mm
40	Ø 40 mm

④ 接続パイプ径（2本目）

タイプ	サイズ
25	Ø 25 mm
40	Ø 40 mm
60	Ø 60 mm

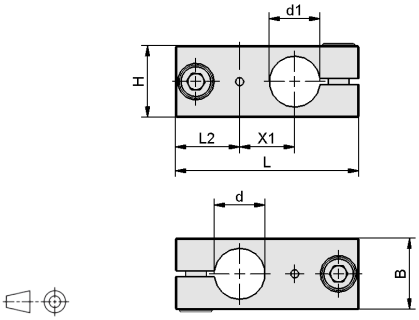

SXT-CL-X-FIX-...

デザインデータ タイプ	寸法 [mm] B	d	d1	H	L	L2	X1	質量 [kg]	発注データ 製品コード
SXT-CL-X-FIX-25-25	35	25	25	35	90	31.5	27	0.2	10.07.13.00125
SXT-CL-X-FIX-25-40	48	25	40	48	102	30	35	0.4	10.07.13.00126
SXT-CL-X-FIX-40-40	48	40	40	48	115	36.5	42	0.5	10.07.13.00127
SXT-CL-X-FIX-40-60	70	40	60	70	140	36.5	53.4	1.1	10.07.13.00128

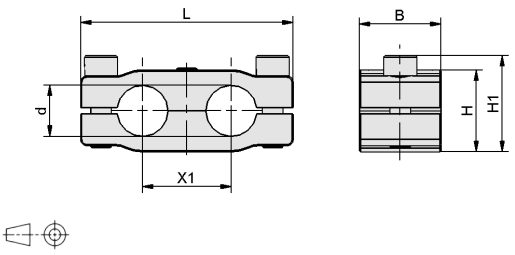

SXT-CL-P-25-25 / -40-40

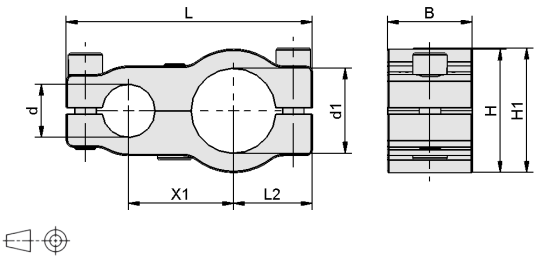

SXT-CL-P-25-40

デザインデータ タイプ	寸法 [mm] B	d	d1	H	H1	L	L2	X1	質量 [kg]	発注データ 製品コード
SXT-CL-P-25-25	40	25	-	40	47	104	-	43.5	0.4	10.07.13.00109
SXT-CL-P-25-40	40	25	40	58	58.5	116	37.2	49.5	0.4	10.07.13.00110
SXT-CL-P-40-40	40	40	40	58	58.5	130	37.3	55.5	0.4	10.07.13.00111

モジュール式ツーリングシステム SXT

延長クランプ SXT-CL-EXT-...-T

SXT-CL-EXT	-	A2	-	300	-	T25
①		②		③		④

① 製品仕様

タイプ	種類
SXT-CL-EXT	延長クランプ

② クランプ

タイプ	種類
A2	パイプクランプ (Ø 19 mm)
D25	パイプクランプ (Ø 25 mm)
D40	パイプクランプ (Ø 40 mm)
A3	ボールクランプ (Ø 28.5 mm)
A5	ボールクランプ (Ø 32 mm)

③ パイプの長さ(2)

タイプ (例)	サイズ (例)
300	300 mm

(2)ラインアップは下表をご参照ください。

④ パイプ径

タイプ	サイズ
T25	Ø 25 mm (中空)

【クランプ: パイプクランプ】

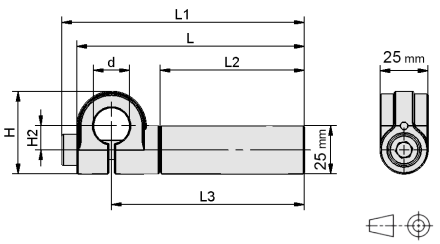

SXT-CL-EXT-A2 / -D25 / -D40

タイプ	寸法 [mm] d	H	H2	L	L1	L2	L3	質量 [kg]	発注データ 製品コード
SXT-CL-EXT-A2-100-T25	19	43	12.5	118.5	126.5	75	100.5	0.2	10.07.13.00218
SXT-CL-EXT-A2-150-T25	19	43	12.5	168.5	176.5	125	150.5	0.2	10.07.13.00219
SXT-CL-EXT-A2-200-T25	19	43	12.5	218.5	226.5	175	200.5	0.2	10.07.13.00220
SXT-CL-EXT-A2-250-T25	19	43	12.5	268.5	276.5	225	250.5	0.3	10.07.13.00221
SXT-CL-EXT-A2-300-T25	19	43	12.5	318.5	326.5	275	300.5	0.3	10.07.13.00222
SXT-CL-EXT-A2-400-T25	19	43	12.5	418.5	426.5	375	400.5	0.3	10.07.13.00223
SXT-CL-EXT-A2-500-T25	19	43	12.5	518.5	526.5	475	500.5	0.4	10.07.13.00224
SXT-CL-EXT-A2-600-T25	19	43	12.5	618.5	626.5	575	600.5	0.4	10.07.13.00253
SXT-CL-EXT-D25-100-T25	25	53	19.5	121.5	122	75	100.5	0.2	10.07.13.00225
SXT-CL-EXT-D25-150-T25	25	53	19.5	171.5	172	125	150.5	0.2	10.07.13.00226
SXT-CL-EXT-D25-200-T25	25	53	19.5	221.5	222	175	200.5	0.2	10.07.13.00227
SXT-CL-EXT-D25-250-T25	25	53	19.5	271.5	272	225	250.5	0.3	10.07.13.00228
SXT-CL-EXT-D25-300-T25	25	53	19.5	321.5	322	275	300.5	0.3	10.07.13.00229
SXT-CL-EXT-D25-400-T25	25	53	19.5	421.5	422	375	400.5	0.4	10.07.13.00230
SXT-CL-EXT-D25-500-T25	25	53	19.5	521.5	522	475	500.5	0.4	10.07.13.00231
SXT-CL-EXT-D25-600-T25	25	53	19.5	621.5	622	575	600.5	0.5	10.07.13.00254
SXT-CL-EXT-D40-100-T25	40	65	25.5	127.5	128	75	100.5	0.2	10.07.13.00232
SXT-CL-EXT-D40-150-T25	40	65	25.5	177.5	178	125	150.5	0.2	10.07.13.00233
SXT-CL-EXT-D40-200-T25	40	65	25.5	227.5	228	175	200.5	0.3	10.07.13.00234
SXT-CL-EXT-D40-250-T25	40	65	25.5	277.5	278	225	250.5	0.3	10.07.13.00235
SXT-CL-EXT-D40-300-T25	40	65	25.5	327.5	328	275	300.5	0.3	10.07.13.00236
SXT-CL-EXT-D40-400-T25	40	65	25.5	427.5	428	375	400.5	0.4	10.07.13.00237
SXT-CL-EXT-D40-500-T25	40	65	25.5	527.5	528	475	500.5	0.4	10.07.13.00238
SXT-CL-EXT-D40-600-T25	40	65	25.5	627.5	628	575	600.5	0.5	10.07.13.00255

【クランプ: ボールクランプ】

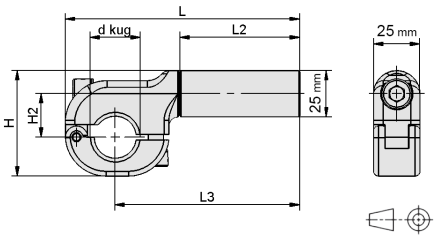

SXT-CL-EXT-A3 / -A5

タイプ	寸法 [mm] d kug	H	H2	L	L2	L3	質量 [kg]	発注データ 製品コード
SXT-CL-EXT-A3-110-T25	28.5	57	23.5	137.1	75	110.1	0.3	10.07.13.00239
SXT-CL-EXT-A3-160-T25	28.5	57	23.5	187.1	125	160.1	0.3	10.07.13.00240
SXT-CL-EXT-A3-210-T25	28.5	57	23.5	237.1	175	210.1	0.3	10.07.13.00241
SXT-CL-EXT-A3-260-T25	28.5	57	23.5	287.1	225	260.1	0.3	10.07.13.00242
SXT-CL-EXT-A3-310-T25	28.5	57	23.5	337.1	275	310.1	0.4	10.07.13.00243
SXT-CL-EXT-A3-410-T25	28.5	57	23.5	437.1	375	410.1	0.4	10.07.13.00244
SXT-CL-EXT-A3-510-T25	28.5	57	23.5	537.1	475	510.1	0.5	10.07.13.00245
SXT-CL-EXT-A3-610-T25	28.5	57	23.5	637.1	575	610.1	0.5	10.07.13.00256
SXT-CL-EXT-A5-110-T25	32	57	23.5	137.1	75	110.1	0.2	10.07.13.00246
SXT-CL-EXT-A5-160-T25	32	57	23.5	187.1	125	160.1	0.3	10.07.13.00247
SXT-CL-EXT-A5-210-T25	32	57	23.5	237.1	175	210.1	0.3	10.07.13.00248
SXT-CL-EXT-A5-260-T25	32	57	23.5	287.1	225	260.1	0.3	10.07.13.00249
SXT-CL-EXT-A5-310-T25	32	57	23.5	337.1	275	310.1	0.4	10.07.13.00250
SXT-CL-EXT-A5-410-T25	32	57	23.5	437.1	375	410.1	0.4	10.07.13.00251
SXT-CL-EXT-A5-510-T25	32	57	23.5	537.1	475	510.1	0.5	10.07.13.00252
SXT-CL-EXT-A5-610-T25	32	57	23.5	637.1	575	610.1	0.5	10.07.13.00257

モジュール式ツーリングシステム SXT

延長クランプ SXT-CL-EXT-...-F

SXT-CL-EXT	-	A2	-	100	-	F25
①		②		③		④

① 製品仕様

タイプ	種類
SXT-CL-EXT	延長クランプ

② クランプ（1箇所目）

タイプ	種類
A2	パイプクランプ (Ø 19 mm)
D25	パイプクランプ (Ø 25 mm)
D40	パイプクランプ (Ø 40 mm)

③ パイプの長さ[3]

タイプ (例)	サイズ (例)
100	100 mm

[3]ラインアップは下表をご参照ください。

④ クランプ（2箇所目）

タイプ	種類
F25	パイプクランプ (Ø 25 mm)
F40	パイプクランプ (Ø 40 mm)

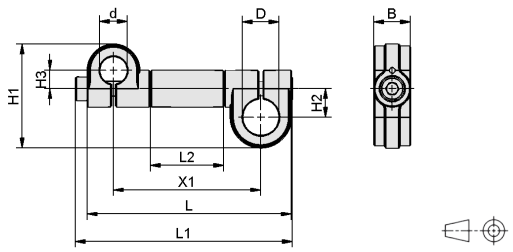

SXT-CL-EXT-...-F25 / -F40

タイプ	寸法 [mm]										質量	発注データ
	B	d	D	H1	H2	H3	L	L1	L2	X1	[g]	製品コード
SXT-CL-EXT-A2-100-F25	25	19	25	71	19.5	12.5	140.5	148.5	50	101	0.3	10.07.13.00074
SXT-CL-EXT-A2-125-F25	25	19	25	71	19.5	12.5	165.5	173.5	75	126	0.3	10.07.13.00075
SXT-CL-EXT-A2-150-F25	25	19	25	71	19.5	12.5	190.5	198.5	100	151	0.3	10.07.13.00076
SXT-CL-EXT-A2-175-F25	25	19	25	71	19.5	12.5	215.5	223.5	125	176	0.4	10.07.13.00077
SXT-CL-EXT-A2-200-F25	25	19	25	71	19.5	12.5	240.5	248.5	150	201	0.4	10.07.13.00078
SXT-CL-EXT-A2-225-F25	25	19	25	71	19.5	12.5	265.5	273.5	175	226	0.4	10.07.13.00079
SXT-CL-EXT-A2-250-F25	25	19	25	71	19.5	12.5	290.5	298.5	200	251	0.5	10.07.13.00080
SXT-CL-EXT-A2-100-F40	25	19	40	83	25.5	12.5	146.5	154.5	50	101	0.3	10.07.13.00081
SXT-CL-EXT-A2-125-F40	25	19	40	83	25.5	12.5	171.5	179.5	75	126	0.3	10.07.13.00082
SXT-CL-EXT-A2-150-F40	25	19	40	83	25.5	12.5	196.5	204.5	100	151	0.4	10.07.13.00083
SXT-CL-EXT-A2-175-F40	25	19	40	83	25.5	12.5	221.5	229.5	125	176	0.4	10.07.13.00084
SXT-CL-EXT-A2-200-F40	25	19	40	83	25.5	12.5	246.5	254.5	150	201	0.4	10.07.13.00085
SXT-CL-EXT-A2-225-F40	25	19	40	83	25.5	12.5	271.5	279.5	175	226	0.5	10.07.13.00086
SXT-CL-EXT-A2-250-F40	25	19	40	83	25.5	12.5	296.5	304.5	200	251	0.5	10.07.13.00087
SXT-CL-EXT-D25-100-F25	25	25	25	81	19.5	19.5	143.5	144	50	101	0.3	10.07.13.00088
SXT-CL-EXT-D25-125-F25	25	25	25	81	19.5	19.5	168.5	169	75	126	0.3	10.07.13.00089
SXT-CL-EXT-D25-150-F25	25	25	25	81	19.5	19.5	193.5	194	100	151	0.4	10.07.13.00090
SXT-CL-EXT-D25-175-F25	25	25	25	81	19.5	19.5	218.5	219	125	176	0.4	10.07.13.00091
SXT-CL-EXT-D25-200-F25	25	25	25	81	19.5	19.5	243.5	244	150	201	0.4	10.07.13.00092
SXT-CL-EXT-D25-225-F25	25	25	25	81	19.5	19.5	268.5	269	175	226	0.5	10.07.13.00093
SXT-CL-EXT-D25-250-F25	25	25	25	81	19.5	19.5	293.5	294	200	251	0.5	10.07.13.00094
SXT-CL-EXT-D25-100-F40	25	25	40	93	25.5	19.5	149.5	150	50	101	0.3	10.07.13.00095
SXT-CL-EXT-D25-125-F40	25	25	40	93	25.5	19.5	174.5	175	75	126	0.3	10.07.13.00096
SXT-CL-EXT-D25-150-F40	25	25	40	93	25.5	19.5	199.5	200	100	151	0.4	10.07.13.00097
SXT-CL-EXT-D25-175-F40	25	25	40	93	25.5	19.5	224.5	225	125	176	0.4	10.07.13.00098
SXT-CL-EXT-D25-200-F40	25	25	40	93	25.5	19.5	249.5	250	150	201	0.4	10.07.13.00099
SXT-CL-EXT-D25-225-F40	25	25	40	93	25.5	19.5	274.5	275	175	226	0.5	10.07.13.00100
SXT-CL-EXT-D25-250-F40	25	25	40	93	25.5	19.5	299.5	300	200	251	0.5	10.07.13.00101
SXT-CL-EXT-D40-100-F40	25	40	40	105	25.5	25.5	155.5	156	50	101	0.3	10.07.13.00102
SXT-CL-EXT-D40-125-F40	25	40	40	105	25.5	25.5	180.5	181	75	126	0.4	10.07.13.00103
SXT-CL-EXT-D40-150-F40	25	40	40	105	25.5	25.5	205.5	206	100	151	0.4	10.07.13.00104
SXT-CL-EXT-D40-175-F40	25	40	40	105	25.5	25.5	230.5	231	125	176	0.4	10.07.13.00105
SXT-CL-EXT-D40-200-F40	25	40	40	105	25.5	25.5	255.5	256	150	201	0.5	10.07.13.00106
SXT-CL-EXT-D40-225-F40	25	40	40	105	25.5	25.5	280.5	281	175	226	0.5	10.07.13.00107
SXT-CL-EXT-D40-250-F40	25	40	40	105	25.5	25.5	305.5	306	200	251	0.5	10.07.13.00108

モジュール式ツーリングシステム SXT

パイプ SXT-RT

SXT-RT	-	SL	-	25	x	2000
①		②		③		④

① 製品仕様

タイプ	種類
SXT-RT	パイプ

② スロット

タイプ	有無
無記号	なし
SL	あり

③ パイプ径

タイプ	サイズ
25	Ø 25 mm
40	Ø 40 mm
60	Ø 60 mm

④ パイプの長さ[4]

タイプ (例)	サイズ (例)
2000	2000 mm

[4]下記範囲内でご希望の長さを指定してください。
・スロットなし: 150 mm～3000 mm
・スロットあり (パイプ径 Ø 40 mm): 300 mm～3000 mm
・スロットあり (パイプ径 Ø 60 mm): 450 mm～3000 mm

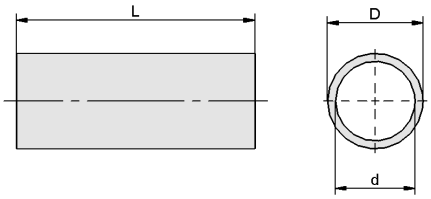

SXT-RT-...

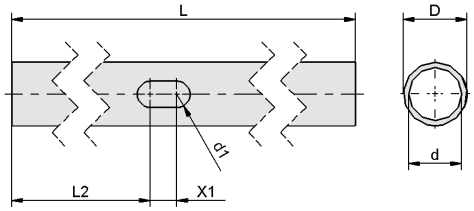

SXT-RT-SL-...

デザインデータ タイプ	寸法 [mm] d	d1	D	L[5]	L2	X1	質量[6] [kg] (1mあたり)	発注データ 製品コード
SXT-RT-25x...	15	-	25	150～3000	-	-	0.9	10.07.13.00146
SXT-RT-40x...	28	-	40	150～3000	-	-	1.8	10.07.13.00145
SXT-RT-60x...	50	-	60	150～3000	-	-	2.4	10.07.13.00147
SXT-RT-SL-40x...	28	12	40	300～3000	最短 150	25	1.8	10.07.13.00148
SXT-RT-SL-60x...	50	25	60	450～3000	最短 250	25	2.4	10.07.13.00149

[5]ご指定の長さによって異なります。
[6]パイプの長さによって異なります。記載値は1 mあたりの重さです。

吸着パッドの位置・角度をワークに合わせて容易に調整できるクランプ式のホルダーを取付可能

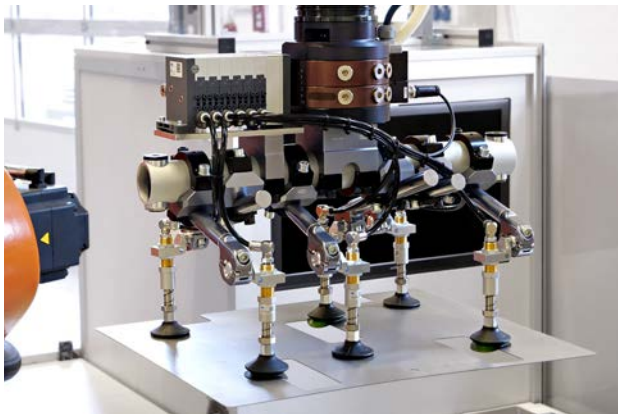

ホルダーを介して、スプリングプランジャーや真空パッドと接続可能

モジュール式ツーリングシステム SXT

ギア式パイプ SXT-EXT-GB

ギア式の「パイプ」「クランプ」「角度調整パーツ」をを2つ以上組み合わせる事によって、任意のデザインのクランプを構成する事ができます。接合面がギア式のため、ずれにくく、位置決め精度の高い構成が可能です。10°ピッチで接合面を調整する事もできます。

SXT-EXT	-	GB2	-	180
①		②		③

① 製品仕様

タイプ	種類
SXT-EXT	パイプ

② ギア式

タイプ	種類
GB	ギア 1箇所
GB2	ギア 2箇所

③ パイプの長さ(7)

タイプ (例)	サイズ (例)
180	180 mm

(7)ラインアップは下表をご参照ください。

【ギア 1箇所】

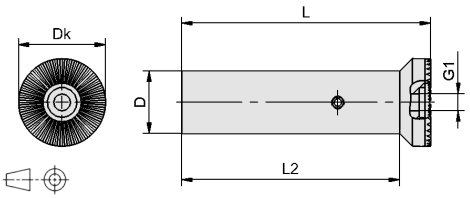

SXT-EXT-GB-...

タイプ	寸法 [mm]					質量	発注データ
	D	Dk	G1	L	L2	[kg]	製品コード
SXT-EXT-GB-100	25	35	M8-F	100.4	87.9	0.1	10.07.13.00048
SXT-EXT-GB-150	25	35	M8-F	150.4	137.9	0.2	10.07.13.00049
SXT-EXT-GB-200	25	35	M8-F	200.4	187.9	0.2	10.07.13.00050
SXT-EXT-GB-250	25	35	M8-F	250.4	237.9	0.2	10.07.13.00051
SXT-EXT-GB-300	25	35	M8-F	300.4	287.9	0.3	10.07.13.00052
SXT-EXT-GB-400	25	35	M8-F	400.4	387.9	0.4	10.07.13.00053
SXT-EXT-GB-500	25	35	M8-F	500.4	487.9	0.5	10.07.13.00054

【ギア 2箇所】

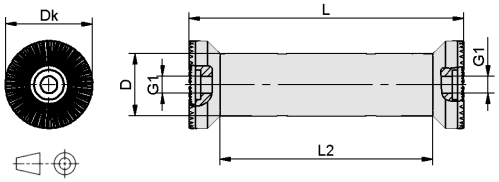

SXT-EXT-GB2-...

タイプ	寸法 [mm]					質量	発注データ
	D	Dk	G1	L	L2	[kg]	製品コード
SXT-EXT-GB2-50	25	35	M8-F	50.8	30.8	0.1	10.07.13.00034
SXT-EXT-GB2-75	25	35	M8-F	75.8	55.8	0.1	10.07.13.00035
SXT-EXT-GB2-100	25	35	M8-F	100.8	80.8	0.1	10.07.13.00036
SXT-EXT-GB2-110	25	35	M8-F	110.8	85.8	0.2	10.07.13.00037
SXT-EXT-GB2-120	25	35	M8-F	120.8	95.8	0.2	10.07.13.00038
SXT-EXT-GB2-130	25	35	M8-F	130.8	105.8	0.2	10.07.13.00039
SXT-EXT-GB2-140	25	35	M8-F	140.8	115.8	0.2	10.07.13.00040
SXT-EXT-GB2-150	25	35	M8-F	150.8	125.8	0.2	10.07.13.00041
SXT-EXT-GB2-160	25	35	M8-F	160.8	135.8	0.2	10.07.13.00042
SXT-EXT-GB2-170	25	35	M8-F	170.8	145.8	0.2	10.07.13.00043
SXT-EXT-GB2-180	25	35	M8-F	180.8	155.8	0.2	10.07.13.00044
SXT-EXT-GB2-190	25	35	M8-F	190.8	165.8	0.2	10.07.13.00045
SXT-EXT-GB2-200	25	35	M8-F	200.8	175.8	0.2	10.07.13.00046
SXT-EXT-GB2-500	25	35	M8-F	500.8	475.8	0.5	10.07.13.00047

組み合わせ例

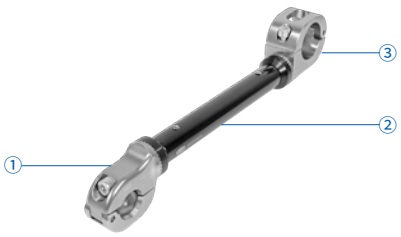

クランプ + パイプ + クランプ
① クランプ(ボールクランプ): SXT-CON-GB-M-A3
② パイプ: SXT-EXT-GB2-200
③ クランプ(ヒンジ式): SXT-CON-GB-MO-D40

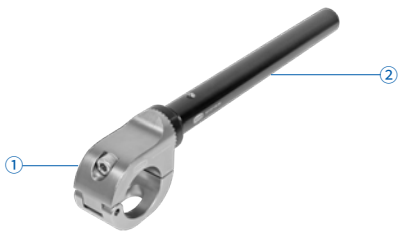

クランプ + パイプ
① クランプ(ヒンジ式): SXT-CON-GB-MO-D40
② パイプ: SXT-EXT-GB-250

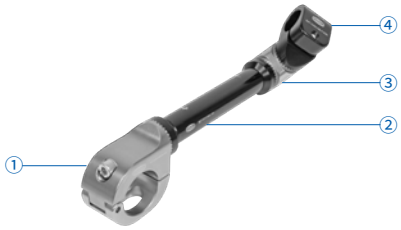

クランプ + パイプ + 角度調整パーツ + クランプ
① クランプ(ヒンジ式): SXT-CON-GB-MO-D40
② パイプ: SXT-EXT-GB2-150
③ 角度調整パーツ: SXT-ANG-GB2-M
④ クランプ: SXT-CON-GB-F-D25

モジュール式ツーリングシステム SXT

組み立て済みギア式パーツ

ギア式パーツには、ネジの取付口がメネジのパーツ（本体色: 黒色）と貫通穴のパーツ（本体色: 灰色）があります。それらのパーツが交互になるように組み合わせてください。組み立て済みのギア式パーツもラインアップしています。

組み立て済みパーツ（右記 ① および ② の組み合わせ）		**ギア式パーツ ①**		**ギア式パーツ ②**	
タイプ		**タイプ**	**製品コード**	**タイプ**	**製品コード**
SXT-TC-F2-0-M2 ① ②		SXT-CON-GB-F-**D25**	10.07.13.00114	SXT-CON-GB-M-**D25**	10.07.13.00112
SXT-TC-F2-0-M4 ① ②				SXT-CON-GB-M-**D40**	10.07.13.00113
SXT-TC-F2-0-C4 ① ②				SXT-CON-GB-M**O**-**D40**	10.07.13.00116
SXT-TC-F2-0-C1.5IN ① ②				SXT-CON-GB-M**O**-**1.5IN**	10.07.13.00117
SXT-TC-F4-0-M4 ① ②		SXT-CON-GB-F-**D40**	10.07.13.00115	SXT-CON-GB-M-**D40**	10.07.13.00113
SXT-TC-F4-0-C4 ① ②				SXT-CON-GB-M**O**-**D40**	10.07.13.00116
SXT-TC-F1IN-0-MA5 ① ②		SXT-CON-GB-F-**1IN**	10.07.13.00191	SXT-CON-GB-M-**A5**	10.07.13.00119
SXT-TC-F21.7-0-M2 ① ②		SXT-CON-GB-FO-**D21.7**	お問い合わせください	SXT-CON-GB-M-**D25**	10.07.13.00112
SXT-TC-F27.2-0-M2 ① ②		SXT-CON-GB-FO-**D27.2**	お問い合わせください		
SXT-TC-F34-0-M2 ① ②		SXT-CON-GB-FO-**D34**	お問い合わせください		

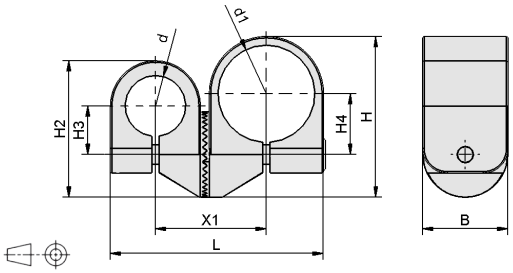

SXT-TC-...

JIS規格の鋼管向けギア式クランプ

【ラインアップ】

- パイプ外径 A15 (Ø21.7 ±0.5 mm)向け: SXT-CON-GB-FO-**D21.7**
- パイプ外径 A20 (Ø27.2 ±0.5 mm)向け: SXT-CON-GB-FO-**D27.2**
- パイプ外径: A25 (Ø34.0 ±0.5 mm)向け: SXT-CON-GB-FO-**D34**

日本のJIS規格の鋼管向けギア式クランプもラインアップ

タイプ	寸法 [mm]									質量	発注データ
	B	d	d1	H	H2	H3	H4	L	X1	[kg]	製品コード
SXT-TC-F2-0-M2	35	25	25	56	56	20	20	77.3	40.8	0.24	10.07.13.00157
SXT-TC-F2-0-M4	35	25	40	66	56	20	25	87.8	45.8	0.24	10.07.13.00155
SXT-TC-F2-0-C4	35	25	40	69.5	56	20	26	106.8	45.8	0.33	10.07.13.00156
SXT-TC-F2-0-C1.5IN	35	25	38.1	69.5	56	20	26	106.8	56.3	0.34	10.07.13.00214
SXT-TC-F4-0-M4	35	40	40	66	66	25	25	97.8	50.8	0.26	10.07.13.00168
SXT-TC-F4-0-C4	35	40	40	69.5	66	25	26	116.8	61.3	0.35	10.07.13.00169
SXT-TC-F1IN-0-MA5	35	25.4	32	80.5	56	20	21	97.3	53.8	0.32	10.07.13.00192

※JIS規格の鋼管向けギアクランプのデザインデータにつきましては、お問い合わせください。

モジュール式ツーリングシステム SXT

ギア式クランプ SXT-CON-GB

SXT-CON	-	GB	-	M	-	D25
①		②		③		④

① 製品仕様

タイプ	種類
SXT-CON	クランプ

② ギア式

タイプ	種類
GB	ギア1箇所

③ ネジ取付口

タイプ	種類(本体色)
F	メネジ(黒色)
M	貫通穴(灰色)
MO	貫通穴・ヒンジ式(灰色)

④ クランプ

タイプ	種類
A2	パイプクランプ (Ø 19 mm)
D25	パイプクランプ (Ø 25 mm)
D40	パイプクランプ (Ø 40 mm)
1IN	パイプクランプ (Ø 1インチ)
1.5IN	パイプクランプ (Ø 1.5インチ)
A3	ボールクランプ (Ø 28.5 mm)
A5	ボールクランプ (Ø 32 mm)

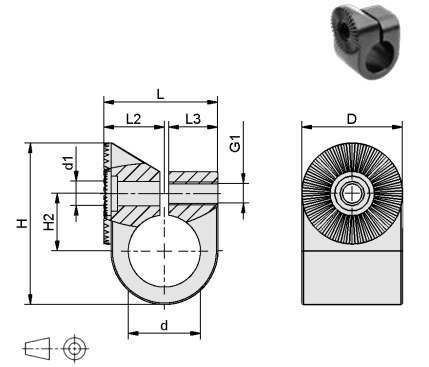

SXT-CON-GB-F...

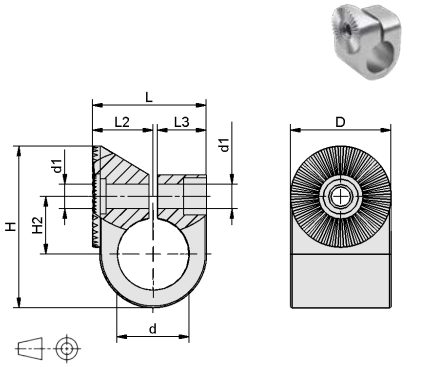

SXT-CON-GB-M-D25 / -D40 / -A2

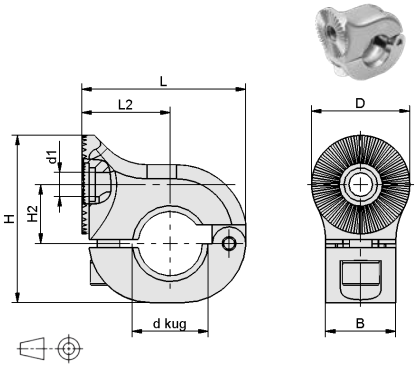

SXT-CON-GB-MO-..., SXT-CON-GB-M-A3 / -A5

デザインデータ タイプ	寸法 [mm]											質量	発注データ 製品コード
	B	d	d kug	D	d1	G1	H	H2	L	L2	L3	[kg]	
SXT-CON-GB-F-D25	-	25	-	35	8.5	M8-F	56	20	39.5	21	17	0.1	10.07.13.00114
SXT-CON-GB-F-D40	-	40	-	35	8.5	M8-F	66	25	49.5	26	22	0.1	10.07.13.00115
SXT-CON-GB-F-1IN	-	25.4	-	35	8.5	M8-F	56	20	39.5	21	17	0.1	10.07.13.00191
SXT-CON-GB-M-A2	23	19	-	35	8.5	-	46	12	46.5	30	15	0.1	10.07.13.00215
SXT-CON-GB-M-D25	-	25	-	35	8.5	-	56	20	39.5	21	17	0.1	10.07.13.00112
SXT-CON-GB-M-D40	-	40	-	35	8.5	-	66	25	49.5	26	22	0.1	10.07.13.00113
SXT-CON-GB-MO-D40	35	-	40	35	8.5	-	69.5	26	68.5	36.5	-	0.2	10.07.13.00116
SXT-CON-GB-MO-1.5IN	35	-	38.1	35	8.5	-	69.5	26	68.5	36.5	-	0.2	10.07.13.00117
SXT-CON-GB-M-A3	25	-	28.5	35	8.5	-	59.5	21	58.5	31.5	-	0.1	10.07.13.00118
SXT-CON-GB-M-A5	25	-	32	35	8.5	-	59.5	21	58.5	31.5	-	0.2	10.07.13.00119

組み合わせ例

クランプ + クランプ(異径)
① クランプ(ヒンジ式): SXT-CON-GB-MO-D40
② クランプ: SXT-CON-GB-F-D25

クランプ + クランプ(同径)
① クランプ: SXT-CON-GB-M-D25
② クランプ: SXT-CON-GB-F-D25

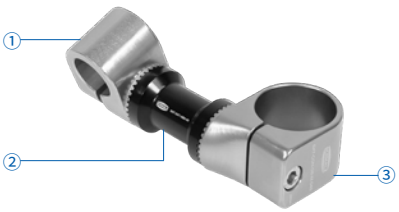

クランプ + パイプ + クランプ
① クランプ: SXT-CON-GB-M-D25
② パイプ: SXT-EXT-GB2-50
③ クランプ: SXT-CON-GB-M-D40

モジュール式ツーリングシステム SXT

ギア式角度調整パーツ SXT-ANG-GB

SXT-ANG	-	GB2	-	M
①		②		③

① 製品仕様

タイプ	種類
SXT-ANG	角度調整パーツ

② ギア式

タイプ	種類
GB2	ギア2箇所

③ ネジ取付口

タイプ	種類（本体色）
F	メネジ（黒色）
M	貫通穴（灰色）

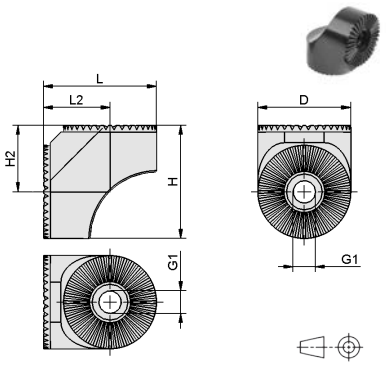

SXT-ANG-GB2-F

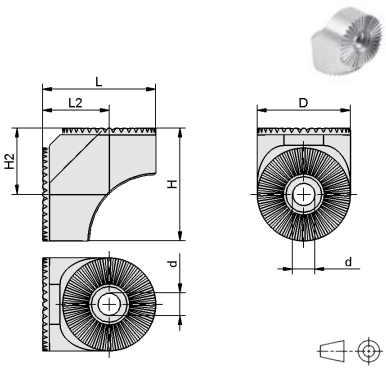

SXT-ANG-GB2-M

パーツを組み合わせて、あらゆるデザインに対応

デザインデータ タイプ	寸法 [mm] D	d	G1	H	H2	L	L2	質量 [kg]	発注データ 製品コード
SXT-ANG-GB2-F	35	-	M8-F	42,5	25	42,5	25	0.1	10.07.13.00121
SXT-ANG-GB2-M	35	8.5	-	42.5	25	42.5	25	0.1	10.07.13.00120

組み合わせ例

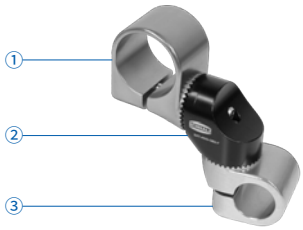

クランプ + 角度調整パーツ + クランプ
① クランプ: SXT-CON-GB-M-D40
② 角度調整パーツ: SXT-ANG-GB2-F
③ クランプ: SXT-CON-GB-M-D25

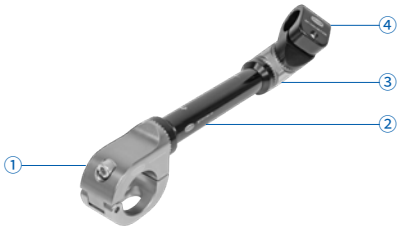

クランプ + パイプ + 角度調整パーツ + クランプ
① クランプ（ヒンジ式）: SXT-CON-GB-MO-D40
② パイプ: SXT-EXT-GB2-150
③ 角度調整パーツ: SXT-ANG-GB2-M
④ クランプ: SXT-CON-GB-F-D25

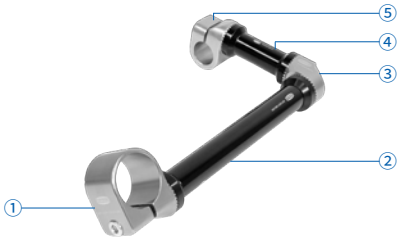

クランプ + パイプ + 角度調整パーツ + パイプ + クランプ
① クランプ: SXT-CON-GB-M-D40
② パイプ: SXT-EXT-GB2-200
③ 角度調整パーツ: SXT-ANG-GB2-M
④ パイプ: SXT-EXT-GB2-75
⑤ クランプ: SXT-CON-GB-M-D25

モジュール式ツーリングシステム SXT

ギア式パーツ用アクセサリ

ギア式パーツは、ネジの取付口が貫通穴のパーツ（本体色: 灰色）と、メネジのパーツ（本体色:黒色）を組み合わせて使用します。
パーツの取付に適した長さのネジ、スプリング、ワッシャのセットをご用意しています。以下の表をご参照ください。

ギア式パーツの組み合わせ

ギア式パーツ例		接合可能なギア式パーツ		取付用アクセサリセット（ネジ、ワッシャ、スプリング）	
カテゴリ	タイプ	カテゴリ	タイプ	取付ネジ	製品コード
クランプ	SXT-CON-GB-M-A2	クランプ	SXT-CON-GB-F-D25	M8x75	10.07.13.00212
		クランプ	SXT-CON-GB-F-D40	M8x85	10.07.13.00213
		クランプ	SXT-CON-GB-FO-...	M8x50	10.07.13.00175
		パイプ	SXT-EXT-GB-... / SXT-EXT-GB2-...	M8x55	10.07.13.00176
		角度調整パーツ	SXT-ANG-GB2-F	M8x60	10.07.13.00177
クランプ	SXT-CON-GB-M-D25	クランプ	SXT-CON-GB-F-D25	M8x70	10.07.13.00179
		クランプ	SXT-CON-GB-F-D40	M8x80	10.07.13.00181
		クランプ	SXT-CON-GB-FO-...	M8x45	10.07.13.00174
		パイプ	SXT-EXT-GB-... / SXT-EXT-GB2-...	M8x50	10.07.13.00175
		角度調整パーツ	SXT-ANG-GB2-F	M8x50	10.07.13.00175
クランプ	SXT-CON-GB-M-D40	クランプ	SXT-CON-GB-F-D25	M8x80	10.07.13.00181
		クランプ	SXT-CON-GB-F-D40	M8x90	10.07.13.00182
		クランプ	SXT-CON-GB-FO-...	M8x55	10.07.13.00176
		パイプ	SXT-EXT-GB-... / SXT-EXT-GB2-...	M8x60	10.07.13.00177
		角度調整パーツ	SXT-ANG-GB2-F	M8x60	10.07.13.00177
クランプ	SXT-CON-GB-MO-1.5IN SXT-CON-GB-MO-D40	クランプ	SXT-CON-GB-F-D25	M8x90	10.07.13.00182
		クランプ	SXT-CON-GB-F-D40	M8x100	10.07.13.00183
		クランプ	SXT-CON-GB-FO-...	M8x65	10.07.13.00178
		パイプ	SXT-EXT-GB-... / SXT-EXT-GB2-...	M8x70	10.07.13.00179
		角度調整パーツ	SXT-ANG-GB2-F	M8x65	10.07.13.00178
クランプ	SXT-CON-GB-M-A3 SXT-CON-GB-M-A5	クランプ	SXT-CON-GB-F-D25	M8x80	10.07.13.00181
		クランプ	SXT-CON-GB-F-D40	M8x90	10.07.13.00182
		クランプ	SXT-CON-GB-FO-...	M8x55	10.07.13.00176
		パイプ	SXT-EXT-GB-... / SXT-EXT-GB2-...	M8x60	10.07.13.00177
		角度調整パーツ	SXT-ANG-GB2-F	M8x55	10.07.13.00176
角度調整パーツ	SXT-ANG-GB2-M	クランプ	SXT-CON-GB-F-D25	M8x45	10.07.13.00174
		クランプ	SXT-CON-GB-F-D40	M8x55	10.07.13.00176
		クランプ	SXT-CON-GB-FO-...	M8x25	10.07.13.00172
		パイプ	SXT-EXT-GB-... / SXT-EXT-GB2-...	M8x30	10.07.13.00173
		角度調整パーツ	SXT-ANG-GB2-F	M8x25	10.07.13.00172

ツーリングシステム向けホルダー HT

様々な真空機器と接続でき、最適なツーリングシステムを構築

ツーリングシステム向けホルダー HTは、真空パッドやスプリングプランジャー等の真空機器とツーリングシステムを接続するためのホルダーです。一般的なツーリングシステムに対応し、容易にツーリング構成の拡張が行えます。堅牢かつコンパクトな設計で、高速搬送に適しています。真空パッド接続用だけでなく、真空発生器一体型等、幅広くラインアップしています。

ツーリングシステム向けホルダー HT

特長	利点
• プレスショップおよびボディショップで使用される一般的なツーリングシステムに対応	> 既設のツーリングシステムとの迅速な付け外しが可能で、セットアップ時間を短縮
• 6000系アルミを使用	> 軽量かつ高耐久なため高速搬送に好適
• 素早く交換可能な角アダプタ向けをご用意（型式: RA）	> 角アダプタ付き真空パッドの脱着が容易
• 真空発生器一体型ホルダーなど、様々なホルダーをラインアップ	> あらゆるアプリケーションに対応 > 真空発生器一体型では機器の組み付け作業を削減

構成例

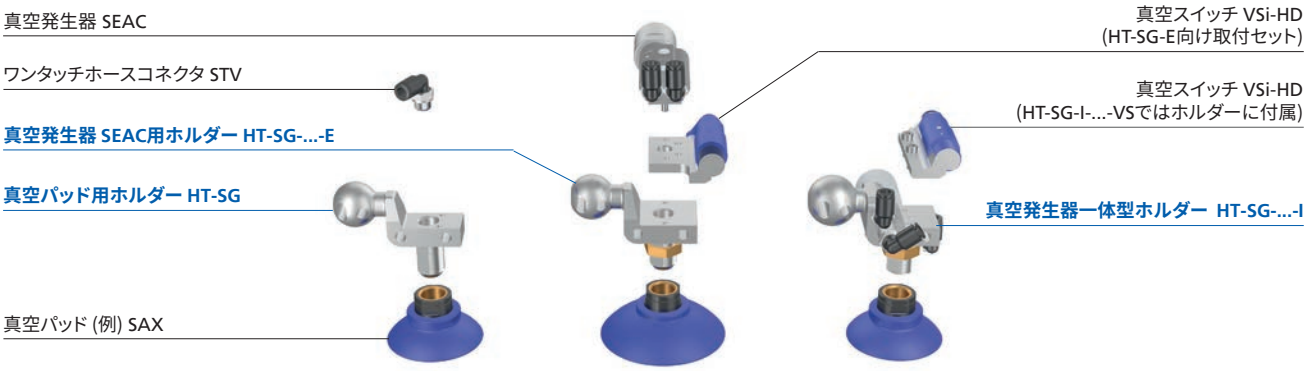

接続可能な真空機器

ホルダータイプ		掲載ページ	真空パッド	スプリングプランジャー	真空発生器 (SEAC)	真空スイッチ (VSi-HD)	ワンタッチホースコネクタ
HT-SG	真空パッド用	19	✓	-	-	-	✓
HT-SG-E	真空発生器 SEAC用	22～23	✓	-	✓	✓	✓
HT-SG-I	真空発生器一体型	24～25	✓	-	一体化	一体化タイプを選択可能	✓
HT-FST	スプリングプランジャー用	20	-	✓	-	-	-
HT-SE HT-SE-U	真空センサ用 •ネジ式センサ向け •円柱型センサ向け	21	-	-	-	- (一般的なセンサを取付可能)	-

ツーリングシステム向けホルダー HT

真空パッド用ホルダー HT-SG

下部に真空パッドを接続可能なホルダーです。上部にワンタッチホースコネクタを取付け、任意の真空回路と接続する事ができます。

HT-SG	-	A2	-	22	-	G1/4-AG
①		②		③		④

① ホルダー仕様

タイプ	種類
HT-SG	真空パッド接続可

② ツーリング接続部

タイプ	サイズ
A2	Ø 19 mm
A3	Ø 28.5 mm
A5	Ø 32 mm

③ ホルダー幅

タイプ	サイズ
22	22 mm

④ パッド方向接続口

タイプ	種類
G1/4-AG	平行1/4オネジ
G3/8-AG	平行3/8オネジ
NPT1/4-AG	アメリカ管用テーパ1/4オネジ
NPT3/8-AG	アメリカ管用テーパ3/8オネジ

デザインデータ

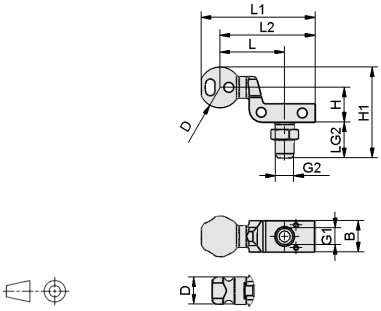

HT-SG-...

HT-SGの概要

タイプ	寸法 [mm]											質量	発注データ
	B	D	G1	G2	H	H1	L	L1	L2	LG2	SW1	[g]	製品コード
HT-SG-A2-22-G1/4-AG	22	19	G1/4-F	G1/4-M	24.5	59	39.3	72.5	60.8	22	17	62	10.07.06.00445
HT-SG-A2-22-G3/8-AG	22	19	G1/4-F	G3/8-M	24.5	59	39.3	72.5	60.8	22	22	70	10.07.06.00450
HT-SG-A2-22-NPT1/4-AG	22	19	G1/4-F	NPT1/4-M	24.5	52	39.3	72.5	60.8	15	-	53	10.07.06.00448
HT-SG-A2-22-NPT3/8-AG	22	19	G1/4-F	NPT3/8-M	24.5	52	39.3	72.5	60.8	15	-	58	10.07.06.00453
HT-SG-A3-22-G1/4-AG	22	28.5	G1/4-F	G1/4-M	24.5	63.8	45.5	80	67	22	17	76	10.07.06.00342
HT-SG-A3-22-G3/8-AG	22	28.5	G1/4-F	G3/8-M	24.5	63.8	45.5	80	67	22	22	84	10.07.06.00344
HT-SG-A3-22-NPT1/4-AG	22	28.5	G1/4-F	NPT1/4-M	24.5	56.8	45.5	80	67	15	-	70	10.07.06.00446
HT-SG-A3-22-NPT3/8-AG	22	28.5	G1/4-F	NPT3/8-M	24.5	56.8	45.5	80	67	15	-	73	10.07.06.00451
HT-SG-A5-22-G1/4-AG	22	32	G1/4-F	G1/4-M	24.5	65.5	45.5	82	67	22	17	88	10.07.06.00444
HT-SG-A5-22-G3/8-AG	22	32	G1/4-F	G3/8-M	24.5	65.5	45.5	82	67	22	22	97	10.07.06.00449
HT-SG-A5-22-NPT1/4-AG	22	32	G1/4-F	NPT1/4-M	24.5	58.5	45.5	82	67	15	-	81	10.07.06.00447
HT-SG-A5-22-NPT3/8-AG	22	32	G1/4-F	NPT3/8-M	24.5	58.5	45.5	82	67	15	-	84	10.07.06.00452

ワンタッチで着脱可能な角アダプタ向けホルダー

工具不要でパッドを交換でき、作業工数短縮かつ工具落下のリスクを低減する「角アダプタ」（ワンタッチホルダー）向けもラインアップしています。

角アダプタ向けホルダーの詳細につきましては、22〜23ページをご覧ください。

ツーリングシステム向けホルダー HT

スプリングプランジャー用ホルダー HT-FST

スプリングプランジャー用ホルダー HT-FSTは、バッファや高低差補正に使用されるスプリングプランジャーを取り付ける事ができます。

HT-FST	-	A2	-	35	-	M18x1.5
①		②		③		④

① ホルダー仕様

タイプ	種類
HT-FST	スプリングプランジャー用

② ツーリング接続部

タイプ	サイズ
A2	Ø 19 mm
A3	Ø 28.5 mm
A5	Ø 32 mm

③ ホルダー幅

タイプ	サイズ
35	31 mm
42	42 mm

④ スプリングプランジャー接続口

タイプ	サイズ
M18x1.5	M18x1.5メネジ
M20x1.5	M20x1.5メネジ
M30x1.5	M30x1.5メネジ

デザインデータ

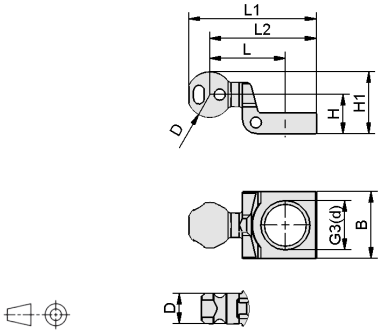

HT-FST-...

様々なスプリングプランジャーに取付可能

タイプ	寸法 [mm]								質量	発注データ
	B	D	G3	H	H1	L	L1	L2	[g]	製品コード
HT-FST-A2-35-M18x1.5	35	19	M18x1.5-F	24.5	34	41.3	72.5	60.8	70	10.07.06.00477
HT-FST-A2-35-M20x1.5	35	19	M20x1.5-F	24.5	34	41.3	72.5	60.8	68	10.07.06.00480
HT-FST-A2-42-M30x1.5	42	19	M30x1.5-F	24.5	34	41.3	72.5	60.8	69	10.07.06.00474
HT-FST-A3-35-M18x1.5	35	28.5	M18x1.5-F	24.5	38.8	47.5	80	67	84	10.07.06.00475
HT-FST-A3-35-M20x1.5	35	28.5	M20x1.5-F	24.5	38.8	47.5	80	67	82	10.07.06.00478
HT-FST-A3-42-M30x1.5	42	28.5	M30x1.5-F	24.5	38.8	47.5	80	67	83	10.07.06.00472
HT-FST-A5-35-M18x1.5	35	32	M18x1.5-F	24.5	40.5	47.5	82	67	96	10.07.06.00476
HT-FST-A5-35-M20x1.5	35	32	M20x1.5-F	24.5	40.5	47.5	82	67	94	10.07.06.00479
HT-FST-A5-42-M30x1.5	42	32	M30x1.5-F	24.5	40.5	47.5	82	67	94	10.07.06.00473

接続可能なスプリングプランジャー

ホルダータイプ	FSTI	FSTE-HDB	FSTE-HD	FSTA-HD	FST-LOCK-HD
HT-FST-...-M18x1.5	FSTI-G1/4-AG FSTI-G3/8-AG (ストローク: 10/25/50)	-	-	-	-
HT-FST-...-M20x1.5	-	FSTE-HDB-G1/4-AG FSTE-HDB-G3/8-AG (ストローク: 25/45/80/120)	FSTE-HD-G1/4-AG (ストローク: 25/50/75/90)	FSTA-HD-G1/4-AG (ストローク: 25/50/90)	-
HT-FST-...-M30x1.5	-	FSTE-HDB-G1/2-AG (ストローク: 25/80)	FSTE-HD-G3/8-AG FSTE-HD-G1/2-AG (ストローク: 25/75/90)	FSTA-HD-G3/8-AG FSTA-HD-G1/2-AG (ストローク: 25/50/90)	FST-LOCK-HD-G1/4-AG FST-LOCK-HD-G3/8-AG (ストローク: 50/100)

ツーリングシステム向けホルダー HT

真空センサ用ホルダー HT-SE / HT-SE-U

真空センサ用ホルダー HT-SEは、ネジ型もしくは円柱型のセンサの固定が可能なホルダーです。

HT-SE-U	-	A2	-	12/18
①		②		③

① ホルダー仕様

タイプ	種類
HT-SE	ネジ型真空センサ用
HT-SE-U	円柱型真空センサ用

② ツーリング接続部

タイプ	サイズ
A2	Ø 19 mm
A3	Ø 28.5 mm
A5	Ø 32 mm

③ ホルダー詳細

タイプ	ホルダー幅・真空センサ接続口
25-M18x1	(HT-SE) ホルダー幅: 25 mm・真空センサ接続口: M18x1メネジ
42-30.1	(HT-SE) ホルダー幅: 42 mm・真空センサ接続口: Ø 30.1 mm
12/18	(HT-SE-U) 真空センサ接続口: Ø 12 mmおよび18 mm

デザインデータ

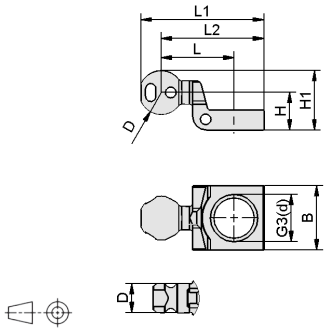

HT-SE-...

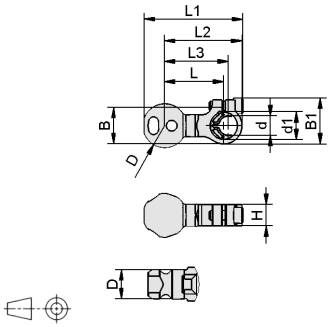

HT-SE-U-...

ツーリングシステムにセンサを取付可能

タイプ	寸法 [mm]									質量	発注データ
	B	D	G3	d	H	H1	L	L1	L2	[g]	製品コード
HT-SE-A2-25-M18x1	25	19	M18x1-F	-	24.5	34	41.3	72.5	60.8	53	10.07.06.00471
HT-SE-A2-42-30.1	42	19	-	30.1	24.5	34	41.3	72.5	60.8	64	10.07.06.00468
HT-SE-A3-25-M18x1	25	28.5	M18x1-F	-	24.5	38.8	47.5	80	67	66	10.07.06.00469
HT-SE-A3-42-30.1	42	28.5	-	30.1	24.5	38.8	47.5	80	67	77	10.07.06.00466
HT-SE-A5-25-M18x1	25	32	M18x1-F	-	24.5	40.5	47.5	82	67	78	10.07.06.00470
HT-SE-A5-42-30.1	42	32	-	30.1	24.5	40.5	47.5	82	67	89	10.07.06.00467

タイプ	寸法 [mm]										質量	発注データ
	B	B1	D	d[8]	d1[8]	H	L	L1	L2	L3	[g]	製品コード
HT-SE-U-A2-12/18	24	30	19	12	18	14	34	55	46	37.1	37	10.07.06.00482
HT-SE-U-A3-12/18	24	30	28.5	12	18	14	38.5	64.5	50.5	41.6	51	10.07.06.00352
HT-SE-U-A5-12/18	24	30	32	12	18	14	38.5	66.5	50.5	41.6	63	10.07.06.00481

[8]センサ取付部のパーツを外すことによって、径18 mmのセンサを取り付ける事ができます。

ツーリングシステム向けホルダー HT

真空発生器SEAC用ホルダー HT-SG-E

SEAC用ホルダー HT-SG-Eは、ホルダー上部に真空発生器 SEACを取り付ける事ができます。ホルダー下部には真空パッドを接続でき、流路短縮による高速での真空到達や真空破壊が可能です。また、このホルダー専用の「真空スイッチ取付セット」をご用意しております。(型式: SET-HT-SG..E-VSi-HD)

HT-SG	-	A2	-	E	-	35	-	G1/4-AG
①		②		③		④		⑤

① ホルダー仕様

タイプ	種類
HT-SG	真空パッド接続可

② ツーリング接続部

タイプ	サイズ
A2	Ø 19 mm
A3	Ø 28.5 mm
A5	Ø 32 mm

③ 真空発生器

タイプ	種類
E	SEACを接続可

④ ホルダー幅

タイプ	サイズ
35	35 mm
46	46 mm

⑤ パッド方向接続口

タイプ	種類
G1/4-AG	平行1/4オネジ
G1/4-IG	平行1/4メネジ
G3/8-AG	平行3/8オネジ
M10-IG	M10 x 1.5メネジ
M14x1.5-IG	M14x1.5メネジ
M16x1.5-IG	M16x1.5メネジ
RA	角アダプタ (□31.8 mm) 用

※アメリカ管用テーパオネジもございます。
(1/4オネジ、3/8オネジ)

接続可能な真空発生器

ホルダー HT-SG-Eでは、ホルダー上部に真空発生器 SEACシリーズを取り付ける事ができます。
真空パッドとの距離が短いため、素早い吸着とリリースが可能になります

- **SEAC-ECO**
  吸着停止とともに大気開放を行い、ワークのリリース時間を短縮します。
  真空破壊用の圧縮エアやバルブが不要で経済的です。(最大吸込量: 35 l/min)
- **SEAC**
  圧縮エアによる真空破壊に対応し、より速いワークリリースが可能です。
  (最大吸込量: 35 l/min)
- **SEAC-RP**
  圧縮エアによる真空破壊が可能です。また空圧式エアセービング機能を搭載し、
  エア消費量を削減します。(最大吸込量: 36 l/min)

真空発生器 SEACシリーズ

真空スイッチ取付セット (真空スイッチ VSi-HD)

真空スイッチ VSi-HDは、粉塵のある環境や高加速度を伴う搬送に適した
金属筐体の真空スイッチです。(IP65)
IO-Link通信に対応し、離れた場所でのパラメータの変更が可能です。
エアセービング機能搭載の真空発生器との併用時には、値のモニタリングや
傾向管理による不具合検出が可能です。
ホルダー HT-SG-Eとの接続のために、下記2種の"取付セット"をご用意しています。

- **SET-HT-SG..E-VSi-HD-M4x30**
  真空発生器 SEACと併用する場合に適した取付セットです。
  (製品コード: 10.07.06.00640)

- **SET-HT-SG..E-VSi-HD-M4x12**
  他の真空発生器と併用する場合に適した取付セットです。
  真空エア接続用のワンタッチホースコネクタが付属します。
  (製品コード: 10.07.06.00642)

テクニカルデータ VSi-HD

適用流体	非腐食性ガス、非含油乾燥エア
測定範囲	-100～0 kPa
繰り返し精度	測定範囲 ± 3%
ヒステリシス	調整可能
出力信号	2点デジタル出力 (PNPおよびNPNに設定変更可能)
スイッチング容量	100 mA
電気接続	4ピン(M12)
供給電圧	10～30 V DC
消費電流	< 35 mA (24 V)
保護等級	IP 65
使用温度	0～50 °C
質量 (スイッチ単体)	21 g

ツーリングシステム向けホルダー HT

真空発生器SEAC用ホルダー HT-SG-E

デザインデータ

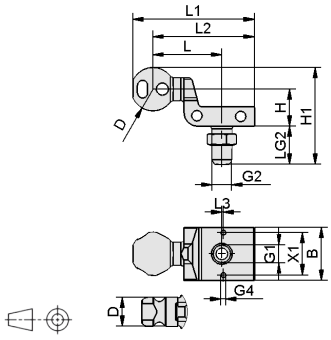

HT-SG-...-E-...-AG

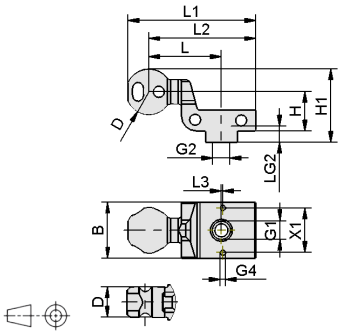

HT-SG-...-E-...-IG

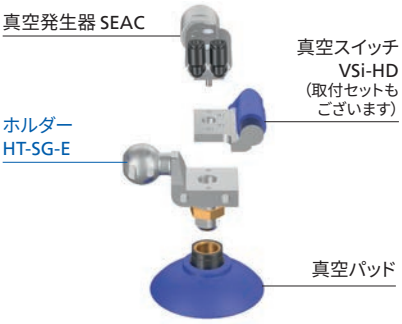

SEAC用ホルダー HT-SG-Eの構成例

タイプ	寸法 [mm]														質量	発注データ
	B	D	G1	G2	G4	H	H1	L	L1	L2	L3	LG2	SW1	X1	[g]	製品コード
HT-SG-A2-E-35-G1/4-AG	35	19	G1/4-F	G1/4-M	M4-F	24.5	59	39.3	72.5	60.8	1	22	17	28	82	10.07.06.00435
HT-SG-A2-E-35-G1/4-IG	35	19	G1/4-F	G1/4-F	M4-F	24.5	41.2	39.3	72.5	60.8	1	20.2	-	28	81	10.07.06.00456
HT-SG-A2-E-35-G3/8-AG	35	19	G1/4-F	G3/8-M	M4-F	24.5	59	39.3	72.5	60.8	1	22	22	28	93	10.07.06.00441
HT-SG-A2-E-35-M10-IG	35	19	G1/4-F	M10-F	M4-F	24.5	41.2	39.3	72.5	60.8	1	9	-	28	83	10.07.06.00459
HT-SG-A2-E-35-M14x1.5-IG	35	19	G1/4-F	M14x1.5-F	M4-F	24.5	41.2	39.3	72.5	60.8	1	9.5	-	28	81	10.07.06.00462
HT-SG-A2-E-35-M16x1.5-IG	35	19	G1/4-F	M16x1.5-F	M4-F	24.5	41.2	39.3	72.5	60.8	1	10	-	28	79	10.07.06.00465
HT-SG-A3-E-35-G1/4-AG	35	28.5	G1/4-F	G1/4-M	M4-F	24.5	63.8	45.5	80	67	1	22	17	28	96	10.07.06.00338
HT-SG-A3-E-35-G1/4-IG	35	28.5	G1/4-F	G1/4-F	M4-F	24.5	46	45.5	80	67	1	20.2	-	28	95	10.07.06.00454
HT-SG-A3-E-35-G3/8-AG	35	28.5	G1/4-F	G3/8-M	M4-F	24.5	63.8	45.5	80	67	1	22	22	28	104	10.07.06.00340
HT-SG-A3-E-35-M10-IG	35	28.5	G1/4-F	M10-F	M4-F	24.5	46	45.5	80	67	1	9		28	96	10.07.06.00457
HT-SG-A3-E-35-M14x1.5-IG	35	28.5	G1/4-F	M14x1.5-F	M4-F	24.5	46	45.5	80	67	1	9.5	-	28	94	10.07.06.00460
HT-SG-A3-E-35-M16x1,5-IG	35	28.5	G1/4-F	M16x1.5-F	M4-F	24.5	46	45.5	80	67	1	10	-	28	93	10.07.06.00463
HT-SG-A5-E-35-G1/4-AG	35	32	G1/4-F	G1/4-M	M4-F	24.5	65.5	45.5	82	67	1	22	17	28	108	10.07.06.00434
HT-SG-A5-E-35-G1/4-IG	35	32	G1/4-F	G1/4-F	M4-F	24.5	47.7	45.5	82	67	1	20.2	-	28	107	10.07.06.00455
HT-SG-A5-E-35-G3/8-AG	35	32	G1/4-F	G3/8-M	M4-F	24.5	65.5	45.5	82	67	1	22	22	28	118	10.07.06.00440
HT-SG-A5-E-35-M10-IG	35	32	G1/4-F	M10-F	M4-F	24.5	47.7	45.5	82	67	1	9	-	28	108	10.07.06.00458
HT-SG-A5-E-35-M14x1.5-IG	35	32	G1/4-F	M14x1.5-F	M4-F	24.5	47.7	45.5	82	67	1	9.5	-	28	106	10.07.06.00461
HT-SG-A5-E-35-M16x1.5-IG	35	32	G1/4-F	M16x1.5-F	M4-F	24.5	47.7	45.5	82	67	1	10	-	28	105	10.07.06.00464

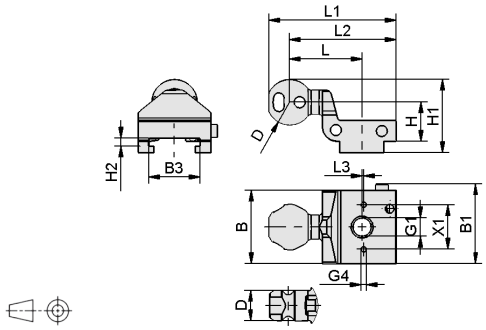

HT-SG-...-E-...-RA

ホルダー上に真空発生器を置くことによって、真空到達や真空破壊の時間を短縮

タイプ	寸法 [mm]														質量	発注データ
	B	B1	B3	D	G1	G4	H	H1	H2	L	L1	L2	L3	X1	[g]	製品コード
HT-SG-A2-E-46-RA	46	50	32	19	G1/4-F	M4-F	24.5	41.2	4.8	39.3	72.5	60.8	1	28	94	10.07.06.00431
HT-SG-A3-E-46-RA	46	50	32	28.5	G1/4-F	M4-F	24.5	46	4.8	45.5	80	67	1	28	108	10.07.06.00332
HT-SG-A5-E-46-RA	46	50	32	32	G1/4-F	M4-F	24.5	47.7	4.8	45.5	82	67	1	28	125	10.07.06.00430

ツーリングシステム向けホルダー HT

真空発生器一体型ホルダー HT-SG-I

真空発生器一体型ホルダー HT-SG-Iは、真空発生機構を内蔵したホルダーのため、別途真空発生器を用意し取付ける手間を削減する事ができます。ワークのリリース時間を短縮するために、大気開放が可能なタイプと、圧縮エアによる真空破壊が可能なタイプをラインアップし、アプリケーションに合わせて選択いただけます。ホルダー下部に直接真空パッドを接続でき、素早い吸着とワーク解放による高速搬送が可能です。真空スイッチが付属するタイプもご用意しています。

HT-SG	-	A2	-	I	-	10	-	31 - G3/8-AG	-	AB	-	VS
①		②		③		④		⑤		⑥		⑦

① ホルダー仕様

タイプ	種類
HT-SG	真空パッド接続可

② ツーリング接続部

タイプ	サイズ
A2	Ø 19 mm
A3	Ø 28.5 mm
A5	Ø 32 mm

③ 真空発生器

タイプ	種類
I	一体化

④ ノズル径

タイプ	サイズ
10	1.0 mm

⑤ ホルダー詳細

タイプ	ホルダー幅・パッド方向接続口
31-G3/8-AG	幅 31 mm・平行3/8オネジ
46-RA	幅 46 mm・角アダプタ用

⑥ リリース短縮方法

タイプ	種類
AB	真空破壊（圧縮エア供給）
AV	大気開放

⑦ 真空スイッチ

タイプ	有無
無記号	なし
VS	あり[9]

[9]真空スイッチ（VSi-HD）のテクニカルデータにつきましては、22ページをご覧ください。

HT-SG-Iの概要（例: HT-SG-A5-I-10-31-G3/8-AG-AB-VS）

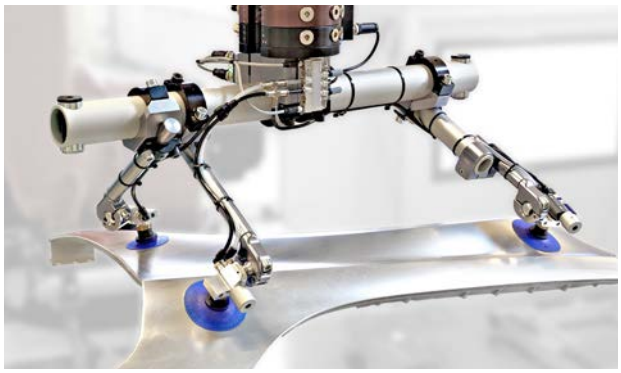

真空発生器を別途追加する必要がなく、セットアップが容易

テクニカルデータ

概要	HT-SG-I-...-AB	HT-SG-I-...-AV
最大吸込量[10]	35 l/min	35 l/min
リリース短縮方法	圧縮エアによる真空破壊（高速）	大気開放（省エネ）
エア消費量（吸着用）[10]	52 l/min	52 l/min
エア消費量（真空破壊用）[10]	65 l/min	0 l/min（大気開放）

[10]作動圧 0.45 MPa

ツーリングシステム向けホルダー HT

真空発生器一体型ホルダー HT-SG-I

デザインデータ

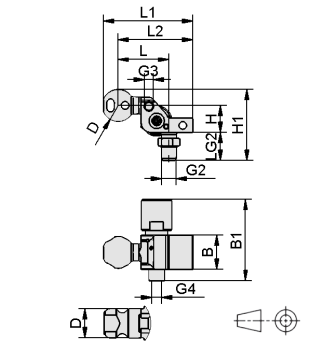

HT-SG-...-I-...-AG-AB

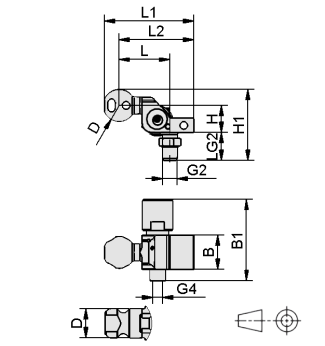

HT-SG-...-I-...-AG-AV

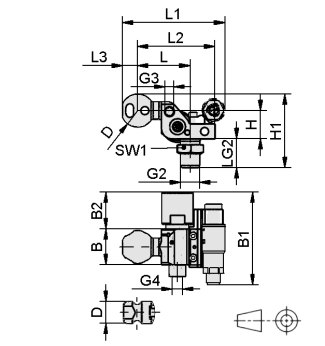

HT-SG-...-I-...-AG-AB-VS

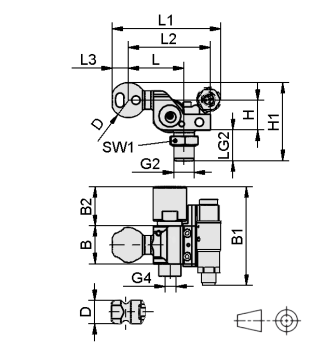

HT-SG-...-I-...-AG-AV-VS

パッド接続口: G3/8-AG タイプ	寸法 [mm] B	B1	B2	D	G2	G3	G4	H	H1	L	L1	L2	L3	LG2	SW1	質量 [g]	発注データ 製品コード
HT-SG-A2-I-...-AB	31	73	32	19	G3/8-M	G1/8-F	G1/8-F	24.5	59	39.3	72.5	60.8	11.7	22	22	149	10.07.06.00497
HT-SG-A2-I-...-AV	31	73	32	19	G3/8-M	-	G1/8-F	24.5	59	39.3	72.5	60.8	11.7	22	22	143	10.07.06.00589
HT-SG-A2-I-...-AB-VS	31	80.4	32	19	G3/8-M	G1/8-F	G1/8-F	24.5	59.9	39.3	81.1	60.8	11.7	22	22	232	10.07.06.00542
HT-SG-A2-I-...-AV-VS	31	80.4	32	19	G3/8-M	-	G1/8-F	24.5	59.9	39.3	82.6	60.8	11.7	22	22	226	10.07.06.00590
HT-SG-A3-I-...-AB	31	73	32	28.5	G3/8-M	G1/8-F	G1/8-F	24.5	63.8	45.5	80	67	13	22	22	163	10.07.06.00356
HT-SG-A3-I-...-AV	31	73	32	28.5	G3/8-M	-	G1/8-F	24.5	63.8	45.5	80	67	13	22	22	157	10.07.06.00595
HT-SG-A3-I-...-AB-VS	31	80.4	32	28.5	G3/8-M	G1/8-F	G1/8-F	24.5	63.8	45.5	88.6	67	13	22	22	245	10.07.06.00540
HT-SG-A3-I-...-AV-VS	31	80.4	32	28.5	G3/8-M	-	G1/8-F	24.5	63.8	45.5	90.1	67	13	22	22	239	10.07.06.00596
HT-SG-A5-I-...-AB	31	73	32	32	G3/8-M	G1/8-F	G1/8-F	24.5	65.5	45.5	82	67	15	22	22	180	10.07.06.00496
HT-SG-A5-I-...-AV	31	73	32	32	G3/8-M	-	G1/8-F	24.5	65.5	45.5	82	67	15	22	22	174	10.07.06.00601
HT-SG-A5-I-...-AB-VS	31	80.4	32	32	G3/8-M	G1/8-F	G1/8-F	24.5	65.5	45.5	90.6	67	15	22	22	262	10.07.06.00541
HT-SG-A5-I-...-AV-VS	31	80.4	32	32	G3/8-M	-	G1/8-F	24.5	65.5	45.5	92.1	67	15	22	22	256	10.07.06.00602

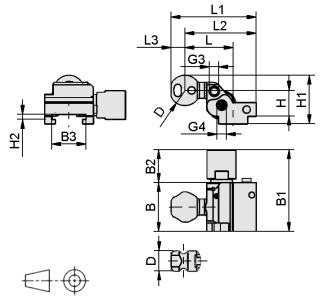

HT-SG-...-I-...-RA-AB

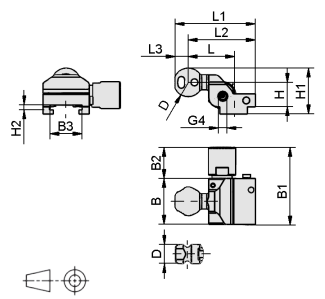

HT-SG-...-I-...-RA-AV

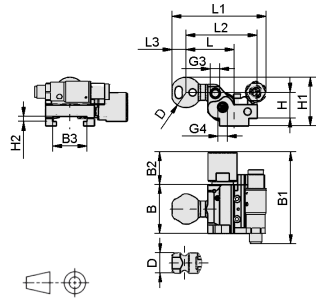

HT-SG-...-I-...-RA-AB-VS

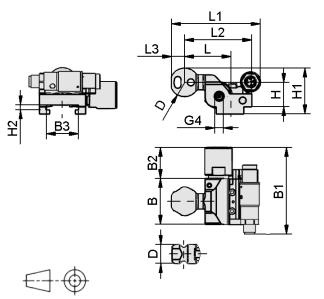

HT-SG-...-I-...-RA-AV-VS

パッド接続口: RA タイプ	寸法 [mm] B	B1	B2	B3	D	G3	G4	H	H1	H2	L	L1	L2	L3	質量 [g]	発注データ 製品コード
HT-SG-A2-I-...-AB	46	77	31	32	19	G1/8-F	G1/8-F	24.5	41.2	4.8	39.3	72.5	60.8	11.7	150	10.07.06.00487
HT-SG-A2-I-...-AV	46	77	31	32	19	-	G1/8-F	24.5	41.2	4.8	40.3	72.5	60.8	11.7	144	10.07.06.00587
HT-SG-A2-I-...-AB-VS	46	86.9	31	32	19	G1/8-F	G1/8-F	24.5	42.1	4.8	39.3	81.1	60.8	11.7	232	10.07.06.00534
HT-SG-A2-I-...-AV-VS	46	86.9	31	32	19	-	G1/8-F	24.5	42.1	4.8	40.3	81.1	60.8	11.7	226	10.07.06.00588
HT-SG-A3-I-...-AB	46	77	31	32	28.5	G1/8-F	G1/8-F	24.5	46	4.8	45.5	80	67	13	163	10.07.06.00354
HT-SG-A3-I-...-AV	46	77	31	32	28.5	-	G1/8-F	24.5	46	4.8	46.5	80	67	13	157	10.07.06.00593
HT-SG-A3-I-...-AB-VS	46	86.9	31	32	28.5	G1/8-F	G1/8-F	24.5	46	4.8	45.5	88.6	67	13	245	10.07.06.00531
HT-SG-A3-I-...-AV-VS	46	86.9	31	32	28.5	-	G1/8-F	24.5	46	4.8	46.5	88.6	67	13	239	10.07.06.00594
HT-SG-A5-I-...-AB	46	77	31	32	32	G1/8-F	G1/8-F	24.5	47.7	4.8	45.5	82	67	15	181	10.07.06.00486
HT-SG-A5-I-...-AV	46	77	31	32	32	-	G1/8-F	24.5	47.7	4.8	46.5	82	67	15	175	10.07.06.00599
HT-SG-A5-I-...-AB-VS	46	86.9	31	32	32	G1/8-F	G1/8-F	24.5	47.7	4.8	45.5	90.6	67	15	263	10.07.06.00533
HT-SG-A5-I-...-AV-VS	46	86.9	31	32	32	-	G1/8-F	24.5	47.7	4.8	46.5	90.6	67	15	257	10.07.06.00600

自動車業界向け真空機器

真空パッド / スプリングプランジャー

自動車業界向け真空パッド

油膜付き薄鋼板の高速搬送に最適な真空パッドです。吸着面に油の逃げ道となる溝があり、油膜の張った鉄板も強力に把持する事ができます。耐摩耗性に優れるエラストドゥール製のSAシリーズは、摩耗やオゾン、油への耐性があり、耐久性に優れます。フレキシブルなシールリップをもち、曲面に対しても柔軟に追従します。

NEW

ベル型ベローズ 真空パッド SAXB

- パッド径: Ø 20〜120 mm
- 材質: エラストドゥール
- 高追従、高耐久性パッド

- 柔軟性と耐摩耗性を併せ持つエラストドゥール製パッド
- 曲面への追従性やパッドの配置の自由度が更に向上
- ベローズが吸着時の衝撃を吸収し、ワークの負荷を軽減
- ブレーキフットによって薄いワーク吸着時のワークの変形を抑制

ベル型 真空パッド SAX

- パッド径: Ø 30〜115 mm
- 材質: エラストドゥール
- 高追従、高耐久性パッド

- 柔軟性と耐摩耗性を併せ持つエラストドゥール製パッド
- 平行3/8メネジを一体化し、パッドの全高を低減（当社比最大30%減）
- シールリップの大きいベル形状で、ワークの曲面にフィット

ベル型 真空パッド SAXM

- パッド径: Ø 20〜115 mm
- 材質: エラストドゥール
- 高追従、高耐久性パッド

- 柔軟性と耐摩耗性を併せ持つエラストドゥール製パッド
- NBRの約3倍の耐摩耗性
- シールリップの大きいベル形状で、ワークの曲面にフィット
- ブレーキフットによって薄いワーク吸着時のワークの変形を抑制

59

長円ベル型 真空パッド SAOXM

- パッド径: 60x20〜100x40 mm
- 材質: エラストドゥール
- 高追従、高耐久性パッド

- 柔軟性と耐摩耗性を併せ持つエラストドゥール製パッド
- NBRの約3倍の耐摩耗性
- 幅が狭く、細長いパーツに有効な長円ベル形
- ブレーキフットによって薄いワーク吸着時のワークの変形を抑制

62

スプリングプランジャー

スプリングプランジャー FSTE-HD

- ストローク: 15〜90 mm
- 取付ネジ（機械方向-パッド方向）:
  1/8メネジ-1/8オネジ、1/8メネジ-1/4オネジ、
  3/8メネジ-3/8オネジ、3/8メネジ-1/2オネジ

- ワークの高さ補正やバッファに最適
- プランジャー内部に補強用ブッシュを追加し、耐久性向上とスムーズな動きを実現

132

スプリングプランジャー FSTI

- ストローク:10〜50 mm
- 取付ネジ（機械方向-パッド方向）:
  1/8オネジ-1/4オネジ、1/8メネジ-1/4オネジ、
  1/8オネジ-3/8オネジ、1/8メネジ-3/8オネジ

- ワークの高さ補正やバッファに最適
- スプリング内蔵型のため埃や塵からスプリングを保護
- スプリング破損時に飛散を防止

136

NEW

スプリングプランジャー FSTE-HDB

- ストローク:15〜120 mm
- 取付ネジ（機械方向-パッド方向）:
  1/8メネジ-1/8オネジ、1/8メネジ-1/4オネジ、
  1/8メネジ-3/8オネジ、3/8メネジ-1/2オネジ

- ワークの高さ補正やバッファに最適
- ボールによる回転防止機構を採用しているため、摺動摩擦や偏荷重による負荷を軽減でき、長寿命
- バネ間の異物の挟み込みや破損を抑制するスリーブが一体化

NEW

スプリングプランジャー FST-LOCK-HD

- ストローク:50 mm, 100 mm
- 取付ネジ（機械方向-パッド方向）:
  1/8メネジ-1/4オネジ、
  1/8メネジ-3/8オネジ&M10メネジ

- 圧縮エアの制御によってストロークを任意の位置で固定でき、あらゆるワーク形状に対し、容易かつ汎用的に対応可能
- ワークのたわみや変形を抑え、ワークの位置決め精度を向上
- バネ間の異物の挟み込みや破損を抑制するスリーブが一体化

自動車業界向け真空機器

マグネットグリッパー / 真空発生器

マグネットグリッパー SGM

永久磁石を内蔵し、磁力によってワークを把持するグリッパーです。、穴の開いた薄鋼板や複雑な形状の鋼板部品など真空パッドによる吸着が難しいワークの把持に適しています。圧縮エアでワークの把持・解放を切り替えるため、真空発生器が不要です。エアはこの切替時のみ使用するため、省コストです。電気配線も不要のため、停電時のワークの落下を防止します。

マグネットグリッパー SGM / SGM-HD

- 吸着面サイズ：Ø30～70 mm
- 最大保持力：35～290 N
  (滑り防止リング使用時)
- 作動供給圧：0.35～0.6 MPa

- 多孔穴の薄鋼板や複雑な形状部品等の把持が可能
- 圧縮エアで作動し、真空発生器が不要
- ワークとの接地部がステンレス鋼で、表面が粗いワーク把持時の摩耗を軽減する高耐久モデルもラインアップ (型式: SGM-HD)

240

*SGM-HDにつきましてはお問い合わせください。

NEW

マグネットグリッパー SGM-HP

- 吸着面サイズ：Ø20～50 mm
- 最大保持力：19～385 N
  (滑り防止リング使用かつ最適シート厚)
- 作動供給圧：0.25～0.6 MPa

- 把持力を強化し、より高加速度かつダイナミックな搬送に対応
- 圧縮エアで作動し、真空発生器が不要
- 磁石の位置を把握可能なセンサを追加可能

NEW

マグネットグリッパー SGM-HT-HP

- 吸着面サイズ：Ø30～50 mm
- 最大保持力：180～330 N
  (滑り防止リング使用かつ最適シート厚)
- 作動供給圧：0.25～0.6 MPa

- 耐高温仕様のためホットスタンピングで使用可能
  (最大350°Cのワークに対応)
- 多孔穴の薄鋼板や複雑な形状部品等に最適
- 圧縮エアで作動し、真空発生器が不要

真空発生器 SEAC

ツーリングやホルダーを介して、真空パッドの真上に取付ける事ができます。真空発生器と真空パッド間の流路が短くなるため、サイクルタイムの短縮や高速搬送が求められるアプリケーションに適しています。大気開放モデルや省エネ機能搭載モデルもご用意しています。

真空発生器 SEAC

- ノズル直径：Ø 1.0 mm
- 最大吸込量：35 L/min
- 最大真空度：85%

- パッド上に取付ける事ができ、高速での吸込みが可能
- 真空破壊バルブを搭載し、サイクルタイムを短縮

150

真空発生器 SEAC-ECO

- ノズル直径：Ø 1.0 mm
- 最大吸込量：35 L/min
- 最大真空度：85%

- パッド上に取付ける事ができ、高速での吸込みが可能
- 大気解放による真空破壊が可能でエア消費量を削減

148

真空発生器 SEAC-RP

- ノズル直径：Ø 1.0 mm
- 最大吸込量：36 L/min
- 最大真空度：85%

- パッド上に取付ける事ができ、高速での吸込みが可能
- 素早い真空破壊に加え、エアセービング機能を搭載

152

配管部品

ワンタッチホースコネクタ STV / SVB

- 材質: 真鍮 (ニッケルめっき)
- 使用圧力範囲：
  -95 kPa～+1.5 MPa
- 使用温度範囲：-20～+80°C

- 物理的な耐久性や耐薬品性に優れ、長寿命
- 片側オネジ、片側メネジ、L字型、T字型など幅広くご用意
- 真空配管に適した真空ホースもラインアップ
  (型式: VSL、外径 4 mm/内径 2 mm～外径 87 mm/内径 75 mm)

218

シュマルツグループ

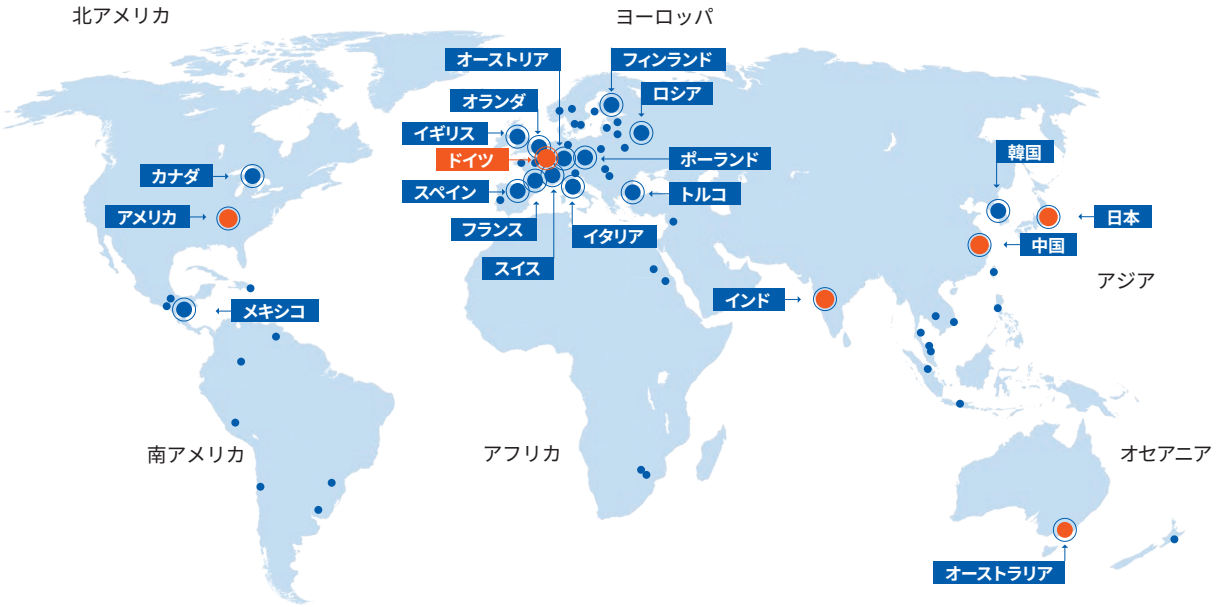

グローバル本社

ドイツ – J. Schmalz GmbH

営業拠点および工場

日本 – Schmalz K.K.
中国 – Schmalz (Shanghai) Co. Ltd.
アメリカ – Schmalz Inc.
インド – Schmalz India Pvt. Ltd.
オーストラリア – Millsom Hoists Pty. Ltd.

営業拠点

オーストリア – Schmalz GmbH
スイス – Schmalz GmbH
オランダ – Schmalz B.V.
フィンランド – Oy Schmalz Ab
フランス – Schmalz S.A.S
イタリア – Schmalz S.r.l. a Socio Unico
スペイン – Schmalz S.A.
イギリス – Schmalz UK Limited
トルコ – Schmalz Vacum San. ve Tic. Ltd. Sti.
ポーランド – Schmalz Sp. z o.o.
ロシア – Schmalz Russia
韓国 – Schmalz Co. Ltd.
カナダ – Schmalz Vacuum Technology Ltd.
メキシコ – Schmalz S. de R.L. de C.V.

販売代理店

その他各国の販売代理店につきましては、
下記ホームページをご覧ください。
WWW.SCHMALZ.COM/SALESNETWORK

© SCHMALZ 2021.12• Subject to technical alterations without notice • SCHMALZ is a registered trade mark

シュマルツ株式会社

本社・横浜営業所
〒224-0027
神奈川県 横浜市 都筑区 大棚町 3001-7

【自動搬送用真空機器】(真空パッド、真空発生器 等)
TEL: 045-565-5150 / FAX: 045-565-5151

【 手動搬送システム 】(真空リフター、クレーン等)
TEL: 045-565-5140 / FAX: 045-565-5155

info@schmalz.co.jp
WWW.SCHMALZ.CO.JP

仙台営業所
〒980-0802
宮城県 仙台市 青葉区 二日町13-18
ステーションプラザビル506
TEL: 022-748-7946 / FAX: 022-748-7947

関西営業所
〒564-0052
大阪府 吹田市 広芝町 3-29
エッグビル第三江坂506
TEL: 06-6155-4541 / FAX: 06-6155-4542

名古屋営業所
〒450-0003
愛知県 名古屋市 中村区 名駅南 4-12-5
ロボット館601
TEL: 052-414-4301 / FAX: 052-414-4305

福岡営業所
〒812-0016
福岡県 福岡市 博多区 博多駅南4-2-10
南近代ビル5F
TEL: 092-409-0367 / FAX: 092-409-0369