Vakuumgebläse Jumbo

SBL-260-520-IE3-TYP4

Art.-Nr.: 11.02.05.10159



SBL-260-520-IE3-TYP4

Technische Daten

Attribut	Wert
Nennleistung bei 50 Hz	4,00 kW
Nennleistung bei 60 Hz	4,80 kW
Spannung bei 50 Hz	D290V/Y500V ±10%
Spannung bei 60 Hz	D330V/Y575V ±10%
Gewicht	62,000 kg
Saugvermögen (50 Hz)	260,000 m^3/h
Saugvermögen (60 Hz)	300,000 m^3/h
Schalldruckpegel bei 50 Hz	74,0 dB(A)
Ausführung	IE3:CAN
Kategorie	Elektrische Vakuum-Erzeugung

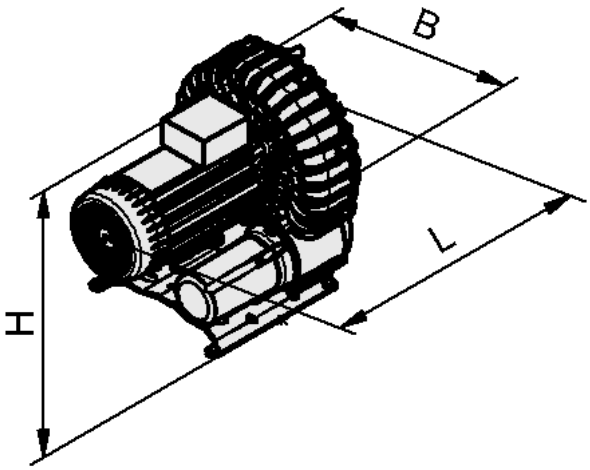

Konstruktionsdaten SBL-260-520-IE3-TYP4

Konstruktionsdaten

Attribut	Wert
Länge L	512,00 mm
Breite B	473,00 mm
Höhe H	523,00 mm
Innendurchmesser d	12,00 mm
Lochabstand X1	310,0 mm

Kontakt zu Schmalz: J. Schmalz GmbH, Johannes-Schmalz-Str. 1 • 72293 Glatten • +49 7443 2403-105 • kundencenter@schmalz.de

Vakuumgebläse Jumbo

SBL-260-520-IE3-TYP4

Art.-Nr.: 11.02.05.10159

Technische Daten

Attribut	Wert
Schutzart IP	IP 55
Nennleistung bei 50 Hz	4,00 kW
Nennleistung bei 60 Hz	4,80 kW
Spannung bei 50 Hz	D290V/Y500V ±10%
Spannung bei 60 Hz	D330V/Y575V ±10%
Gewicht	62,000 kg
Saugvermögen (50 Hz)	260,000 m^3/h
Saugvermögen (60 Hz)	300,000 m^3/h
Schalldruckpegel bei 50 Hz	74,0 dB(A)
Nennleistung	4,00 W
Ausführung	IE3:CAN
Kategorie	Elektrische Vakuum-Erzeugung

Weitere Dokumentationen

CAD-Daten und weitere Dokumente zum Artikel finden sie unter: **www.schmalz.com/11.02.05.10159**

Kontakt zu Schmalz: J. Schmalz GmbH, Johannes-Schmalz-Str. 1 • 72293 Glatten • +49 7443 2403-105 • kundencenter@schmalz.de