Pompe à vide

EVE-TR 80 AC3 IE3-TYP3 VBV

Art.-Nr.: 11.01.43.00172

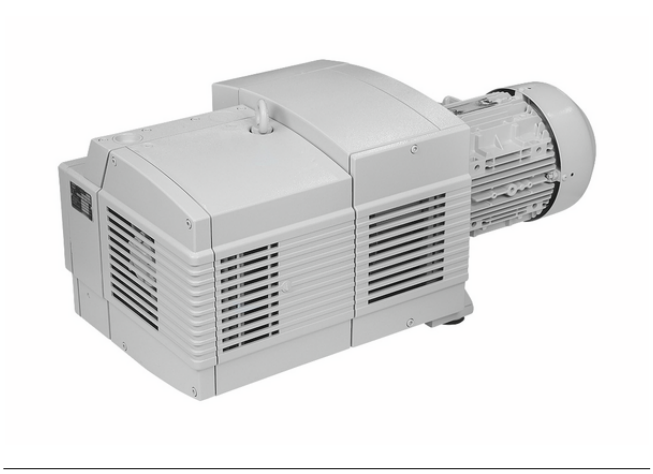

EVE-TR 80 AC3 IE3-TYP3 VBV

Données techniques

Attribut	Valeur
Puissance nominale à 50 Hz	2,20 kW
Puissance nominale à 60 Hz	2,60 kW
Tension à 50 Hz	D200 / Y350 V ±10 % (sans IE3)
Tension à 60 Hz	D220 V / Y380 - 400 V ±10 %
Poids propre	78,000 kg
Capacité d'aspiration (50 Hz)	67,000 m³/h
Capacité d'aspiration (60 Hz)	78,500 m³/h
Niveau sonore à 50 Hz	72,0 dB(A)
Modèle	IE3:JPN/KOR/BRA
Vide (50 Hz)	-600 mbar
Approbation	UL/CSA
Catégorie	Génération électrique du vide

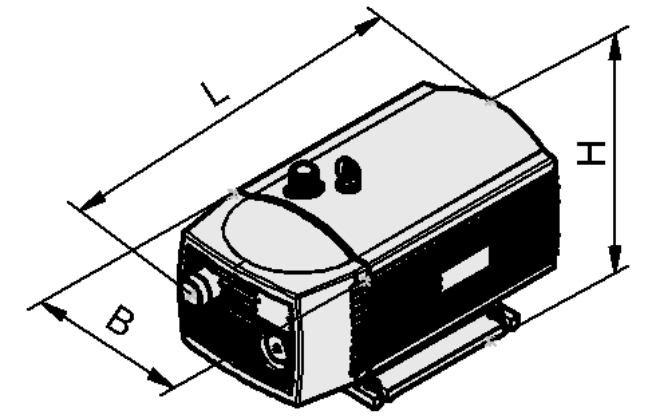

Données de construction EVE-TR 80 AC3 IE3-TYP3 VBV

Données de construction

Attribut	Valeur
Longueur L2	96,00 mm
Longueur L	747,00 mm
Largeur B2	48,00 mm
Largeur B	353,00 mm
Hauteur H1	420,00 mm
Hauteur H2	75,00 mm
Hauteur H	328,00 mm
Diamètre intérieur d	12,00 mm
Filetage G2	G1-1/4"-M
Espacement des trous X1	326,0 mm
Filetage G3	G1"-F
Filetage G5	M8-F

Contacter Schmalz : Schmalz S.A.S • Le Prométhée • 65, Avenue du Général de Gaulle • 77420 Champs-sur-Marne • +33 1 6473 1730 • schmalz@schmalz.fr

Pompe à vide

EVE-TR 80 AC3 IE3-TYP3 VBV

Art.-Nr.: 11.01.43.00172

Données techniques

Attribut	Valeur
Type de protection IP	IP 55
Puissance nominale à 50 Hz	2,20 kW
Puissance nominale à 60 Hz	2,60 kW
Tension à 50 Hz	D200 / Y350 V ±10 % (sans IE3)
Tension à 60 Hz	D220 V / Y380 - 400 V ±10 %
Poids propre	78,000 kg
Capacité d'aspiration (50 Hz)	67,000 m^3/h
Capacité d'aspiration (60 Hz)	78,500 m^3/h
Niveau sonore à 50 Hz	72,0 dB(A)
Modèle	IE3:JPN/KOR/BRA
Catégorie	Génération électrique du vide

Autres documentations

Vous trouverez les données CAO et d'autres documents relatifs à l'article sous : **www.schmalz.com/11.01.43.00172**

Contacter Schmalz : Schmalz S.A.S • Le Prométhée • 65, Avenue du Général de Gaulle • 77420 Champs-sur-Marne • +33 1 6473 1730 • schmalz@schmalz.fr