插头接头，T

STV-T G1/4-AG 6

Art.-Nr.: 10.09.02.00042



STV-T G1/4-AG 6

快插接头以所需的版本提供。

技术的数据

属性	价值
材料	黄铜
操作手柄的工作温度	°C
长度 L	41.00 mm
螺纹 G1	G1/4"-M
软管外直径	6.00 mm

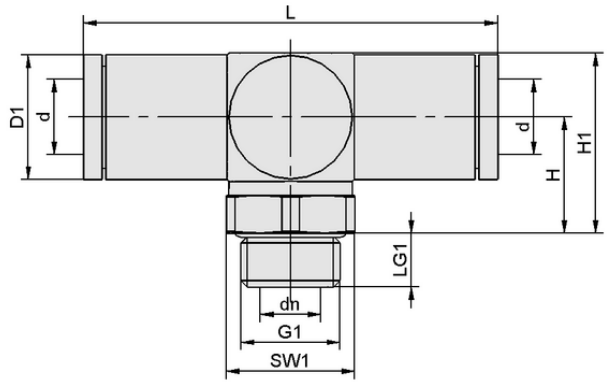

设计参数 STV-T G1/4-AG 6

设计参数

属性	价值
长度 L	41.00 mm
高度 H1	18.40 mm
高度 H	12.60 mm
外部直径 D1	11.3 mm
公称直径 dn	4.00 mm
内径 d	6.00 mm
螺纹 G1	G1/4"-M
螺纹长度 LG1	7.6 mm
扳手尺寸 SW1	17.0 mm

联系 Schmalz： 施迈茨（中国）有限公司 • 中国上海浦东新区高科东路777弄8号（阳光商业中心）808-809室 • +86（0）512 5376 0001 • schmalz@schmalz.net.cn

插头接头，T

STV-T G1/4-AG 6

Art.-Nr.: 10.09.02.00042

技术的数据

属性	价值
重量	32.50 g
材料	黄铜
设计软管类型	6-4
压力范围（操作手柄压力） [bar]	bar
操作手柄的工作温度	°C
产品系列	STV

更多文件

与文章相关的 CAD 数据和其他文件可在以下网址找到： **www.schmalz.net/cn/10.09.02.00042**

订单数据 附件 **10.09.02.00042**

Typ		针数
压缩空气管	VSL 6-4 PE BL	10.07.09.00014
真空软管 (仪表)	VSL 6-4 PTFE MI-TR	10.07.09.00157
真空软管 (仪表)	VSL 6-4 PU MI-TR	10.07.09.00002

联系 Schmalz： 施迈茨（中国）有限公司 • 中国上海浦东新区高科东路777弄8号（阳光商业中心）808-809室 • +86（0）512 5376 0001 • schmalz@schmalz.net.cn