插头，T

SVB-T 6

Art.-Nr.: 10.09.02.00021



SVB-T 6

快插接头以所需的版本提供。

技术的数据

属性	价值
材料	黄铜
操作手柄的工作温度	-20 ... 80 °C
长度 L	42.00 mm
软管外直径	6.00 mm

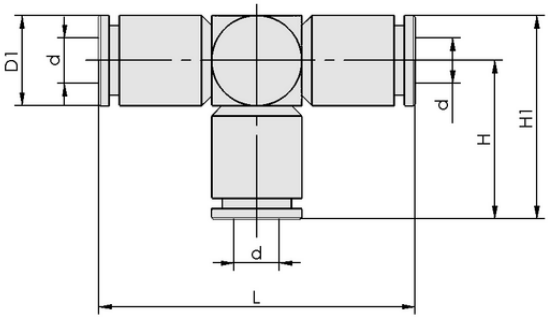

设计参数 SVB-T 6

设计参数

属性	价值
长度 L	42.00 mm
高度 H1	27.00 mm
高度 H	21.00 mm
外部直径 D1	11.9 mm
内径 d	6.00 mm

联系 Schmalz： 施迈茨（中国）有限公司 • 中国上海浦东新区高科东路777弄8号（阳光商业中心）808-809室 • +86（0）512 5376 0001 • schmalz@schmalz.net.cn

插头，T

SVB-T 6

Art.-Nr.: 10.09.02.00021

技术的数据

属性	价值
重量	25.00 g
材料	黄铜
设计软管类型	6-4
压力范围（操作手柄压力） [bar]	-0.95 ... 15.00 bar
操作手柄的工作温度	-20 ... 80 °C
产品系列	STV

更多文件

与文章相关的 CAD 数据和其他文件可在以下网址找到： **www.schmalz.net/cn/10.09.02.00021**

订单数据 附件 **10.09.02.00021**

Typ		针数
压缩空气管	VSL 6-4 PE BL	10.07.09.00014
真空软管 (仪表)	VSL 6-4 PTFE MI-TR	10.07.09.00157
真空软管 (仪表)	VSL 6-4 PU MI-TR	10.07.09.00002

联系 Schmalz： 施迈茨（中国）有限公司 • 中国上海浦东新区高科东路777弄8号（阳光商业中心）808-809室 • +86（0）512 5376 0001 • schmalz@schmalz.net.cn