插头接头，弯头

STV-W G1/4-AG 10

Art.-Nr.: 10.08.03.00235



STV-W G1/4-AG 10

快插接头以所需的版本提供。

技术的数据

属性	价值
材料	塑料
操作手柄的工作温度	0 ... 60 °C
长度 L	27.00 mm
螺纹 G1	G1/4"-M
软管外直径	10.00 mm

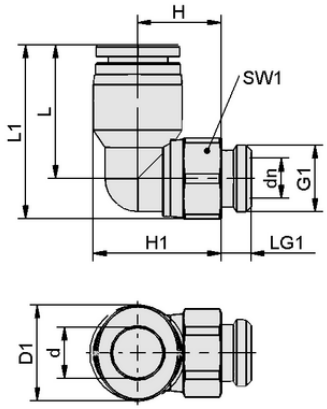

设计参数 STV-W G1/4-AG 10

设计参数

属性	价值
长度 L1	34.50 mm
长度 L	27.00 mm
高度 H1	26.10 mm
高度 H	16.50 mm
外部直径 D1	19.0 mm
公称直径 dn	7.00 mm
内径 d	10.00 mm
螺纹 G1	G1/4"-M
螺纹长度 LG1	6.0 mm
扳手尺寸 SW1	16.0 mm

联系 Schmalz： 施迈茨（中国）有限公司 • 中国上海浦东新区高科东路777弄8号（阳光商业中心）808-809室 • +86（0）512 5376 0001 • schmalz@schmalz.net.cn

插头接头，弯头

STV-W G1/4-AG 10

Art.-Nr.: 10.08.03.00235

技术的数据

属性	价值
重量	28.70 g
材料	塑料
设计软管类型	10-7
压力范围（操作手柄压力） [bar]	0.95 ... 10.00 bar
操作手柄的工作温度	0 ... 60 °C
产品系列	STV

更多文件

与文章相关的 CAD 数据和其他文件可在以下网址找到： **www.schmalz.net/cn/10.08.03.00235**

联系 Schmalz： 施迈茨（中国）有限公司 • 中国上海浦东新区高科东路777弄8号（阳光商业中心）808-809室 • +86（0）512 5376 0001 • schmalz@schmalz.net.cn