Traversenanbindung

HTR-STS 40x40 D10/16 WI

Art.-Nr.: 10.08.03.00089

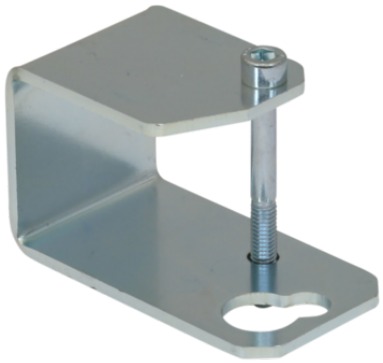

HTR-STS 40x40 D10/16 WI

Technische Daten

Attribut	Wert
Anbindung 1	40x40
Sauggreifer-, Federstösselanbindung	Kontur D10 und D16
Bauform	abgewinkelt

Der Halter für Vierkantrohre HTR-STS wird als anschlussfertiges Produkt geliefert.

Verfügbares Zubehör: Ausgleichs- und Unterlegscheibe

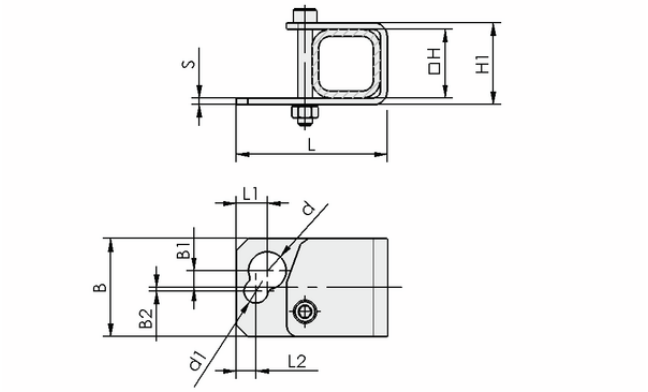

Konstruktionsdaten HTR-STS 40x40 D10/16 WI

Konstruktionsdaten

Attribut	Wert
Länge L1	11,00 mm
Länge L2	8,50 mm
Länge L	76,00 mm
Breite B1	7,50 mm
Breite B2	1,50 mm
Breite B	43,00 mm
Höhe H1	46,00 mm
Höhe H	40,00 mm
Innendurchmesser d1	10,5 mm
Innendurchmesser d	16,50 mm
Wandstärke s	3,00 mm

Kontakt zu Schmalz: J. Schmalz GmbH, Johannes-Schmalz-Str. 1 • 72293 Glatten • +49 7443 2403-105 • kundencenter@schmalz.de

Traversenanbindung

HTR-STS 40x40 D10/16 WI

Art.-Nr.: 10.08.03.00089

Technische Daten

Attribut	Wert
Gewicht	172,00 g
Produktfamilie	HTR-STS

Weitere Dokumentationen

CAD-Daten und weitere Dokumente zum Artikel finden sie unter: **www.schmalz.com/10.08.03.00089**

Bestelldaten Zubehör 10.08.03.00089

Typ		Artikelnummer
Scheibe mit Bund	SCHE 35-16.5x5 ST VZ	10.01.01.10025
Scheibe mit Bund	SCHE 38-18.5x5 ST VZ	10.01.03.06140
Scheibe mit Bund	SCHE 38-21.5x5 ST VZ	10.01.01.10015
Scheibe (Norm)	SCHE 7090 M30 ST-HV VZ	20.06.01.00044

Kontakt zu Schmalz: J. Schmalz GmbH, Johannes-Schmalz-Str. 1 • 72293 Glatten • +49 7443 2403-105 • kundencenter@schmalz.de