插头接头，弯头

# STV-W M5-AG 6

Art.-Nr.: 10.08.02.00235



STV-W M5-AG 6

快插接头以所需的版本提供。

## 技术的数据

| 属性 | 价值 |
|---|---|
| 材料 | 镀镍 |
| 操作手柄的工作温度 | -20 ... 80 °C |
| 长度 L | 19.70 mm |
| 螺纹 G1 | M5-M |
| 软管外直径 | 6.00 mm |

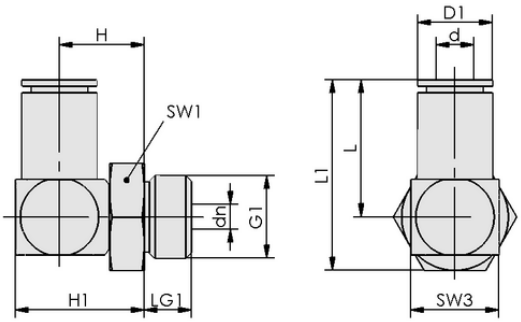


设计参数 STV-W M5-AG 6

## 设计参数

| 属性 | 价值 |
|---|---|
| 长度 L1 | 24.70 mm |
| 长度 L | 19.70 mm |
| 高度 H1 | 13.60 mm |
| 高度 H | 8.70 mm |
| 外部直径 D1 | 9.9 mm |
| 公称直径 dn | 2.50 mm |
| 内径 d | 6.00 mm |
| 螺纹 G1 | M5-M |
| 螺纹长度 LG1 | 4.7 mm |
| 扳手尺寸 SW1 | 8.0 mm |
| 扳手尺寸 SW3 | 10.0 mm |



**联系 Schmalz：** 施迈茨（中国）有限公司 • 中国上海浦东新区高科东路777弄8号（阳光商业中心）808-809室 • +86（0）512 5376 0001 • schmalz@schmalz.net.cn

插头接头，弯头

# STV-W M5-AG 6

Art.-Nr.: 10.08.02.00235

## 技术的数据

| 属性 | 价值 |
|---|---|
| 重量 | 16.00 g |
| 材料 | 镀镍 |
| 设计软管类型 | 6-4 |
| 压力范围（操作手柄压力） [bar] | -0.95 ... 15.00 bar |
| 操作手柄的工作温度 | -20 ... 80 °C |
| 产品系列 | STV |

## 更多文件

与文章相关的 CAD 数据和其他文件可在以下网址找到： **www.schmalz.net/cn/10.08.02.00235**

## 订单数据 附件 **10.08.02.00235**

| Typ | | 针数 |
|---|---|---|
| 压缩空气管 | VSL 6-4 PE BL | 10.07.09.00014 |
| 真空软管 (仪表) | VSL 6-4 PTFE MI-TR | 10.07.09.00157 |
| 真空软管 (仪表) | VSL 6-4 PU MI-TR | 10.07.09.00002 |



**联系 Schmalz：** 施迈茨（中国）有限公司 • 中国上海浦东新区高科东路777弄8号（阳光商业中心）808-809室 • +86（0）512 5376 0001 • schmalz@schmalz.net.cn