插头接头，弯头

STV-WF G1/4-AG 6

Art.-Nr.: 10.08.02.00169



STV-WF G1/4-AG 6

快插接头以所需的版本提供。

技术的数据

属性	价值
材料	镀镍
操作手柄的工作温度	-10 ... 70 °C
长度 L	22.90 mm
螺纹 G1	G1/4"-M
软管外直径	6.00 mm

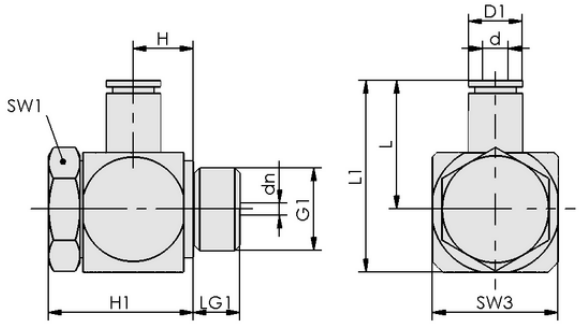

设计参数 STV-WF G1/4-AG 6

设计参数

属性	价值
长度 L1	32.90 mm
长度 L	22.90 mm
高度 H1	23.90 mm
高度 H	9.80 mm
外部直径 D1	11.8 mm
公称直径 dn	7.20 mm
内径 d	6.00 mm
螺纹 G1	G1/4"-M
螺纹长度 LG1	6.7 mm
扳手尺寸 SW1	17.0 mm
扳手尺寸 SW3	20.0 mm

联系 Schmalz： 施迈茨（中国）有限公司 • 中国上海浦东新区高科东路777弄8号（阳光商业中心）808-809室 • +86（0）512 5376 0001 • schmalz@schmalz.net.cn

插头接头，弯头

STV-WF G1/4-AG 6

Art.-Nr.: 10.08.02.00169

技术的数据

属性	价值
重量	57.00 g
材料	镀镍
设计软管类型	6-4
压力范围（操作手柄压力） [bar]	-0.95 ... 15.00 bar
操作手柄的工作温度	-10 ... 70 °C
产品系列	STV

更多文件

与文章相关的 CAD 数据和其他文件可在以下网址找到： **www.schmalz.net/cn/10.08.02.00169**

订单数据 附件 **10.08.02.00169**

Typ		针数
压缩空气管	VSL 6-4 PE BL	10.07.09.00014
真空软管 (仪表)	VSL 6-4 PTFE MI-TR	10.07.09.00157
真空软管 (仪表)	VSL 6-4 PU MI-TR	10.07.09.00002

联系 Schmalz： 施迈茨（中国）有限公司 • 中国上海浦东新区高科东路777弄8号（阳光商业中心）808-809室 • +86（0）512 5376 0001 • schmalz@schmalz.net.cn