插头接头，弯头

STV-WF G1/8-AG 4

Art.-Nr.: 10.08.02.00166



STV-WF G1/8-AG 4

快插接头以所需的版本提供。

技术的数据

属性	价值
材料	镀镍
操作手柄的工作温度	-10 ... 70 °C
长度 L	17.40 mm
螺纹 G1	G1/8"-M
软管外直径	4.00 mm

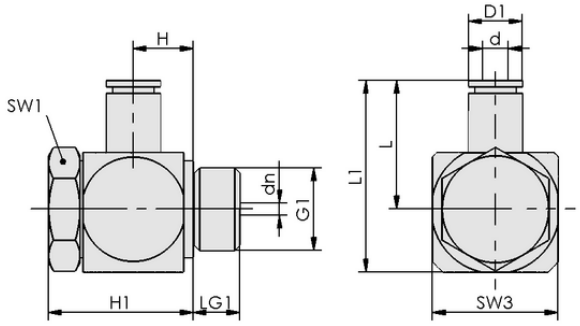

设计参数 STV-WF G1/8-AG 4

设计参数

属性	价值
长度 L1	25.30 mm
长度 L	17.40 mm
高度 H1	23.60 mm
高度 H	9.80 mm
外部直径 D1	8.6 mm
公称直径 dn	5.40 mm
内径 d	4.00 mm
螺纹 G1	G1/8"-M
螺纹长度 LG1	5.0 mm
扳手尺寸 SW1	14.0 mm
扳手尺寸 SW3	16.0 mm

联系 Schmalz： 施迈茨（中国）有限公司 • 中国上海浦东新区高科东路777弄8号（阳光商业中心）808-809室 • +86（0）512 5376 0001 • schmalz@schmalz.net.cn

插头接头，弯头

STV-WF G1/8-AG 4

Art.-Nr.: 10.08.02.00166

技术的数据

属性	价值
重量	37.00 g
材料	镀镍
设计软管类型	4-2
压力范围（操作手柄压力） [bar]	-0.95 ... 15.00 bar
操作手柄的工作温度	-10 ... 70 °C
产品系列	STV

更多文件

与文章相关的 CAD 数据和其他文件可在以下网址找到： **www.schmalz.net/cn/10.08.02.00166**

订单数据 附件 **10.08.02.00166**

Typ		针数
压缩空气管	VSL 4-2 PE BL	10.07.09.00013
真空软管 (仪表)	VSL 4-2 PU MI-TR	10.07.09.00001
真空软管 (仪表)	VSL 4-2.7 PA MI-TR	10.07.09.00063

联系 Schmalz： 施迈茨（中国）有限公司 • 中国上海浦东新区高科东路777弄8号（阳光商业中心）808-809室 • +86（0）512 5376 0001 • schmalz@schmalz.net.cn