Dichtring (f. Verschraubung)

DR G1/2 26/21.5x1.5 PA

Art.-Nr.: 10.07.08.00023

DR G1/2 26/21.5x1.5 PA

Der Dichtring DR wird im gewünschten Durchmesser geliefert.

Technische Daten

Attribut	Wert
Normteilewerkstoff	Polyamid
Außendurchmesser D	26,00 mm
Innendurchmesser d	21,50 mm
für	G1/2

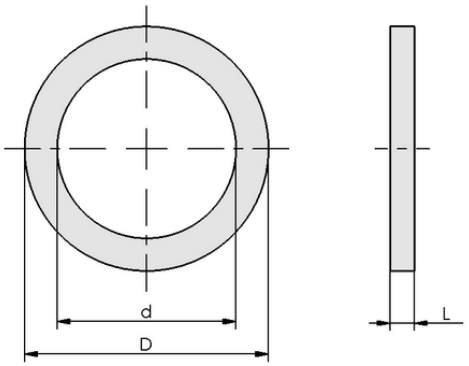

Konstruktionsdaten DR G1/2 26/21.5x1.5 PA

Konstruktionsdaten

Attribut	Wert
Länge L	1,50 mm
Außendurchmesser D	26,00 mm
Innendurchmesser d	21,50 mm
für	G1/2

Technische Daten

Attribut	Wert
Gewicht	1,00 g
Normteilewerkstoff	Polyamid
Produktfamilie	DR

Kontakt zu Schmalz: J. Schmalz GmbH, Johannes-Schmalz-Str. 1 • 72293 Glatten • +49 7443 2403-105 • kundencenter@schmalz.de

Dichtring (f. Verschraubung)

DR G1/2 26/21.5x1.5 PA

Art.-Nr.: 10.07.08.00023

Weitere Dokumentationen

CAD-Daten und weitere Dokumente zum Artikel finden sie unter: **www.schmalz.com/10.07.08.00023**

Kontakt zu Schmalz: J. Schmalz GmbH, Johannes-Schmalz-Str. 1 • 72293 Glatten • +49 7443 2403-105 • kundencenter@schmalz.de