Dichtring (f. Verschraubung)

DR G3/8 22/17x2 PA

Art.-Nr.: 10.07.08.00022

DR G3/8 22/17x2 PA

Technische Daten

Attribut	Wert
Normteilewerkstoff	Polyamid
Außendurchmesser D	22,00 mm
Innendurchmesser d	17,00 mm
für	G3/8

Der Dichtring DR wird im gewünschten Durchmesser geliefert.

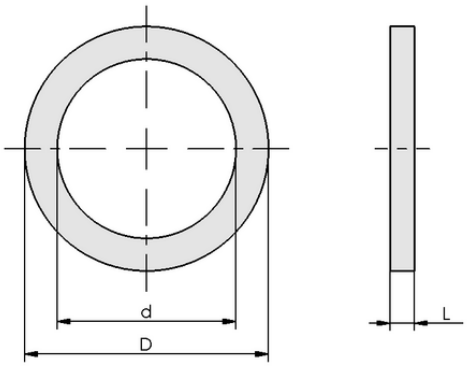

Konstruktionsdaten DR G3/8 22/17x2 PA

Konstruktionsdaten

Attribut	Wert
Länge L	2,00 mm
Außendurchmesser D	22,00 mm
Innendurchmesser d	17,00 mm
für	G3/8

Technische Daten

Attribut	Wert
Gewicht	1,00 g
Normteilewerkstoff	Polyamid
Produktfamilie	DR

Kontakt zu Schmalz: J. Schmalz GmbH, Johannes-Schmalz-Str. 1 • 72293 Glatten • +49 7443 2403-105 • kundencenter@schmalz.de

Dichtring (f. Verschraubung)

DR G3/8 22/17x2 PA

Art.-Nr.: 10.07.08.00022

Weitere Dokumentationen

CAD-Daten und weitere Dokumente zum Artikel finden sie unter: **www.schmalz.com/10.07.08.00022**

Kontakt zu Schmalz: J. Schmalz GmbH, Johannes-Schmalz-Str. 1 • 72293 Glatten • +49 7443 2403-105 • kundencenter@schmalz.de