流量センサ

FS 5 D 2NA K

Art.-Nr.: 10.06.04.00001

FS 5 D 2NA K

本製品は電気接続ケーブルが付属します。

電気接続ケーブル: 末端 バラ線、2 m

技術資料

構築真空スイッチ	2x NPN + 1x アナログ
電気の接続	ケーブル
保護タイプ IP	IP 40(プラグ装着時)
測定範囲	-1 ～ 8 bar
接続	G1/8
デザイン	デジタルディスプレイ付き

シュマルツに連絡を： シュマルツ株式会社 • 神奈川県横浜市都筑区大棚町3001-7 • +81 45 565 5150 • schmalz@schmalz.co.jp

流量センサ

FS 5 D 2NA K

Art.-Nr.: 10.06.04.00001

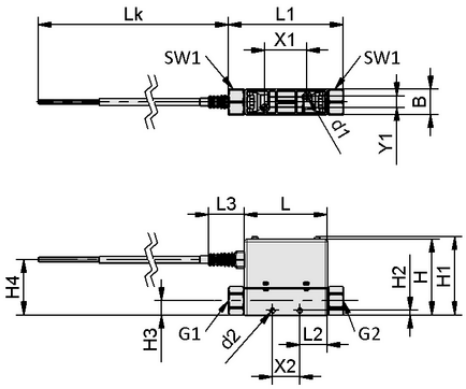

デザインデータ FS 5 D 2NA K

デザインデータ

グリッパーの長さ L1	76.20 mm
グリッパーの長さ L2	18.50 mm
グリッパーの長さ L	55.00 mm
幅B	17.00 mm
高さ H1	52.00 mm
高さ H2	3.00 mm
高さ H	50.00 mm
内径d1	2.5 mm
d2	3.0 mm
スレッドG1	G1/8"-F
スレッドG2	G1/8-IG
スパナサイズ SW1	17.0 mm
ケーブルの長さ	2,000.00 mm
グリッパーの長さ L3	18.60 mm
高さ H3	9.50 mm
高さH4	36.70 mm
吸込み穴用真空カートリッジのピッチ Y1	8.0 mm
吸込み穴用真空カートリッジのピッチ X1	28.0 mm
吸込み穴用真空カートリッジのピッチ X2	18.0 mm

技術資料

構築真空スイッチ	2x NPN + 1x アナログ
電気の接続	ケーブル
保護タイプ IP	IP 40(プラグ装着時)
測定範囲	-1 ～ 8 bar
質量	107.00 g
接続	G1/8
製品ファミリー	FS

発注データ アクセサリ **10.06.04.00001**

Typ		本数
取付ブラケット	BEF-WIN 33.6x5x40 1	10.06.04.00011

シュマルツに連絡を： シュマルツ株式会社 • 神奈川県横浜市都筑区大棚町3001-7 • +81 45 565 5150 • schmalz@schmalz.co.jp