电磁阀 压力

EMV 2.5 24V-DC 3/2 NC K-2P

Art.-Nr.: 10.05.01.00289



EMV 2.5 24V-DC 3/2 NC K-2P

电磁阀EMV按照即连即用标准出厂.

可选配件: 排气过滤器

技术的数据

属性	价值
公称尺寸	2.50 mm
耗电量 DC	4.5 W
重量	0.100 kg
直流电压	24 V - 直流
电气连接的接口	电缆，2 孔
压力范围（操作手柄压力） [bar]	3.5 ... 7.0 bar
功能阀	3/2 通阀
连接螺纹	G1/8"-M
控制阀	常闭

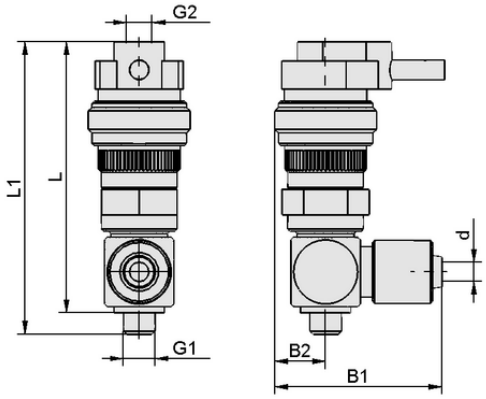

设计参数 EMV 2.5 24V-DC 3/2 NC K-2P

设计参数

属性	价值
长度 L1	56.50 mm
长度 L	51.70 mm
宽度 B1	31.70 mm
宽度 B2	10.70 mm
内径 d	4.00 mm
螺纹 G1	G1/8"-M
螺纹 G2	M5-F

联系 Schmalz： 施迈茨（中国）有限公司 • 中国上海浦东新区高科东路777弄8号（阳光商业中心）808-809室 • +86（0）512 5376 0001 • schmalz@schmalz.net.cn

电磁阀 压力

EMV 2.5 24V-DC 3/2 NC K-2P

Art.-Nr.: 10.05.01.00289

技术的数据

属性	价值
公称尺寸	2.50 mm
耗电量 DC	4.5 W
重量	0.100 kg
关闭时间	18.0 ms
直流电压	24 V - 直流
压力范围（操作手柄压力） [bar]	3.5 ... 7.0 bar
产品系列	EMV
控制阀	常闭

更多文件

与文章相关的 CAD 数据和其他文件可在以下网址找到： **www.schmalz.net/cn/10.05.01.00289**

联系 Schmalz： 施迈茨（中国）有限公司 • 中国上海浦东新区高科东路777弄8号（阳光商业中心）808-809室 • +86（0）512 5376 0001 • schmalz@schmalz.net.cn