消音箱

SBB-230V-AC-ST/ABS-LUE SB

Art.-Nr.: 10.04.04.00234



SBB-230V-AC-ST/ABS-LUE SB

技术的数据

属性	价值
材料	钢 / ABS
直流电压	230 V - 交流
使用結構設計	鼓风机 SB
长度 L	661.00 mm
宽度 B	586.00 mm
高度 H	563.00 mm
螺纹 G1	G2"-M

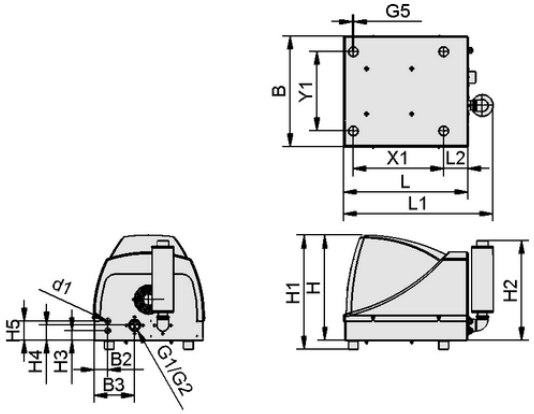

设计参数 SBB-230V-AC-ST/ABS-LUE SB

设计参数

属性	价值
长度 L1	794.00 mm
长度 L2	125.00 mm
长度 L	661.00 mm
宽度 B2	70.00 mm
宽度 B	586.00 mm
高度 H1	610.00 mm
高度 H2	529.00 mm
高度 H	563.00 mm
内径 d1	13.5 mm
螺纹 G1	G2"-M
宽度 B3	213.00 mm
高度 H3	53.00 mm
高度 H4	81.00 mm
孔径 Y1	420.0 mm
孔径 X1	480.0 mm
高度 H5	103.00 mm
螺纹 G5	M10-F

联系 Schmalz： 施迈茨（中国）有限公司 • 中国上海浦东新区高科东路777弄8号（阳光商业中心）808-809室 • +86（0）512 5376 0001 • schmalz@schmalz.net.cn

消音箱

SBB-230V-AC-ST/ABS-LUE SB

Art.-Nr.: 10.04.04.00234

技术的数据

属性	价值
重量	27.000 kg

更多文件

与文章相关的 CAD 数据和其他文件可在以下网址找到： **www.schmalz.net/cn/10.04.04.00234**

联系 Schmalz： 施迈茨（中国）有限公司 • 中国上海浦东新区高科东路777弄8号（阳光商业中心）808-809室 • +86（0）512 5376 0001 • schmalz@schmalz.net.cn