真空泵

EVE-OG 100 AC3

Art.-Nr.: 10.03.02.00028



EVE-OG 100 AC3

真空泵EVE-OG按照即连即用标准出厂.

可选备件: 滤芯 , 替换机油, 维护套件 (部分易损件)

可选附件: 马达保护开关, 过滤器阻力压力表 (压力表)

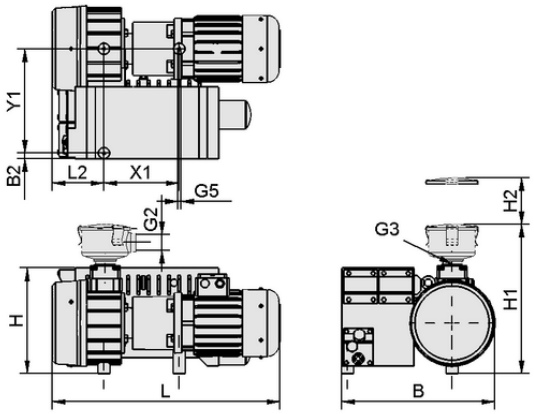

设计参数 EVE-OG 100 AC3

技术的数据

属性	价值
额定功率 50 Hz	2.20 kW
50 Hz电压	230 / 400 ±10 %
重量	70.000 kg
吸率（50 Hz）	100.000 m^3/h
50 Hz的声音级别	67.0 dB(A)
当前类型	三相电流

设计参数

属性	价值
长度 L2	170.00 mm
长度 L	696.00 mm
宽度 B2	15.00 mm
宽度 B	406.00 mm
高度 H	280.00 mm
孔径 Y1	277.0 mm
孔径 X1	226.0 mm
螺纹 G3	G1-1/4"-F
螺纹 G5	M8-F

联系 Schmalz： 施迈茨（中国）有限公司 • 中国上海浦东新区高科东路777弄8号（阳光商业中心）808-809室 • +86（0）512 5376 0001 • schmalz@schmalz.net.cn

真空泵

EVE-OG 100 AC3

Art.-Nr.: 10.03.02.00028

技术的数据

属性	价值
防护类型 IP	IP 54
最大真空	-28.939 inHg
额定功率 50 Hz	2.20 kW
50 Hz电压	230 / 400 ±10 %
重量	70.000 kg
吸率（50 Hz）	100.000 m³/h
50 Hz的声音级别	67.0 dB(A)
产品系列	EVE-OG
当前类型	AC3

工作特性，性能数据

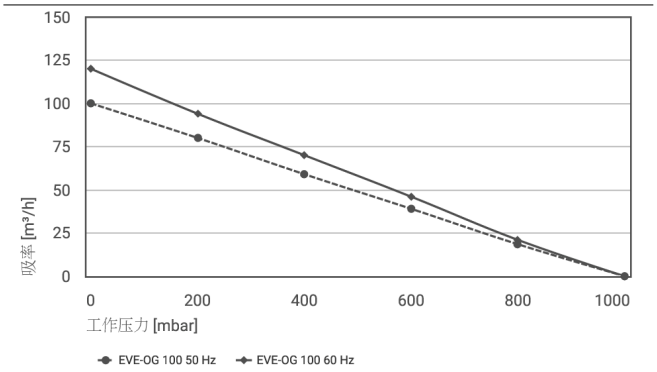

不同抽真空度下的吸率

不同抽真空度下的吸率

Typ	0	200	400	600	800	1000
EVE-OG 100 50 Hz	100	80	59	39	18.5	-
EVE-OG 100 60 Hz	120	94	70	46	21	-

更多文件

与文章相关的 CAD 数据和其他文件可在以下网址找到： **www.schmalz.net/cn/10.03.02.00028**

联系 Schmalz： 施迈茨（中国）有限公司 • 中国上海浦东新区高科东路777弄8号（阳光商业中心）808-809室 • +86（0）512 5376 0001 • schmalz@schmalz.net.cn

真空泵

EVE-OG 100 AC3

Art.-Nr.: 10.03.02.00028

订单数据 附件 10.03.02.00028

Typ		针数
	MSS-K 6.3-10A	10.04.04.00122
真空储气罐	VOL 100	10.03.03.00123
配件	ZUB EVE-OG Ölablass-Kit	22.09.03.00038

订单数据 备件序号 10.03.02.00028

Typ		针数
过滤器插件(圆形)	FILT-EINS 3 98x70 PAP STF-1-1/4-IGN	10.07.01.00018
油	OEL EVE-OG 1L ANDEROL 555	27.02.01.00055

磨损部件订单数据 10.03.02.00028

Typ		针数
泵易损组件	VST EVE-OG-63-100	10.03.02.00055

联系 Schmalz： 施迈茨（中国）有限公司 • 中国上海浦东新区高科东路777弄8号（阳光商业中心）808-809室 • +86（0）512 5376 0001 • schmalz@schmalz.net.cn