Cobot 泵

ECBPMi-RS-485 24V-DC FK

Art.-Nr.: 10.03.01.00584



ECBPMi-RS-485 24V-DC FK

技术的数据

属性	价值
输入 / 输出	RS 485
电气的连接	春天接触
直流电压	24 V - 直流
吸率（max.）	1.6 l/min
额定功率	7.20 W
操作手柄的工作温度	0 ... 40 °C
额定电流	0.3 A

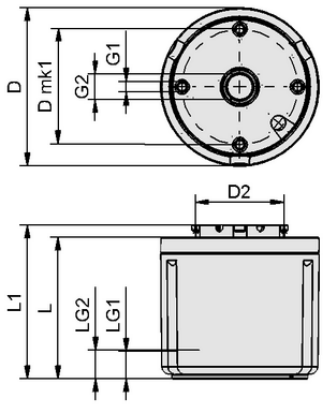

设计参数 ECBPMi-RS-485 24V-DC FK

设计参数

属性	价值
长度 L1	61.40 mm
长度 L	56.40 mm
外部直径 D2	35.5 mm
外部直径 D	63.00 mm
螺纹 G1	M4-F
螺纹长度 LG1	6.0 mm
螺纹 G2	G1/4"-F
螺纹长度 LG2	11.0 mm
螺距直径 D mk1	46.0 mm

联系 Schmalz： 施迈茨（中国）有限公司 • 中国上海浦东新区高科东路777弄8号（阳光商业中心）808-809室 • +86（0）512 5376 0001 • schmalz@schmalz.net.cn

Cobot 泵

ECBPMi-RS-485 24V-DC FK

Art.-Nr.: 10.03.01.00584

技术的数据

属性	价值
电气的连接	春天接触
直流电压	24 V - 直流
吸率（max.）	1.6 l/min
额定功率	7.20 W
操作手柄的工作温度	0 ... 40 °C
额定电流	0.3 A

更多文件

与文章相关的 CAD 数据和其他文件可在以下网址找到： **www.schmalz.net/cn/10.03.01.00584**

联系 Schmalz： 施迈茨（中国）有限公司 • 中国上海浦东新区高科东路777弄8号（阳光商业中心）808-809室 • +86（0）512 5376 0001 • schmalz@schmalz.net.cn