真空泵

EVE-TR 60 AC3 IE3-TYP3 F

Art.-Nr.: 10.03.01.00427



EVE-TR 60 AC3 IE3-TYP3 F

真空泵EVE-TR按照即连即用标准出厂.

可选备件: 滤芯, 易损件套装
可选配件: 真空限压阀

技术的数据

属性	价值
额定功率 50 Hz	2.20 kW
额定功率 60 Hz	2.60 kW
50 Hz电压	D200 / Y350 V ±10 % (不带 IE3)
60 Hz电压	D220 V / Y380 - 400 V ±10 %
重量	85.500 kg
吸率（50 Hz）	55.000 m^3/h
吸率（60 Hz）	66.000 m^3/h
50 Hz的声音级别	71.0 dB(A)
结构	IE3:JPN/KOR/BRA
真空（50 Hz）	-900 mbar
电压 60 Hz	S069
批准	UL/CSA
当前类型	三相电流
与	无过滤器

联系 Schmalz： 施迈茨（中国）有限公司 • 中国上海浦东新区高科东路777弄8号（阳光商业中心）808-809室 • +86（0）512 5376 0001 • schmalz@schmalz.net.cn

真空泵

EVE-TR 60 AC3 IE3-TYP3 F

Art.-Nr.: 10.03.01.00427

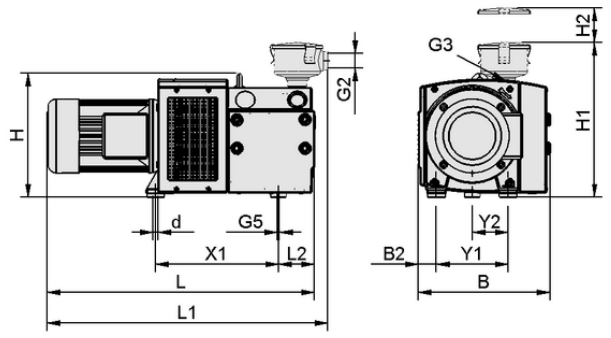

设计参数 EVE-TR 60 AC3 IE3-TYP3 F

设计参数

属性	价值
长度 L1	768.70 mm
长度 L2	96.00 mm
长度 L	747.00 mm
宽度 B2	46.00 mm
宽度 B	353.00 mm
高度 H1	414.40 mm
高度 H2	75.00 mm
高度 H	328.00 mm
内径 d	12.00 mm
螺纹 G2	G1-1/4"-F
孔径 Y1	190.0 mm
孔径 Y2	95.0 mm
孔径 X1	326.0 mm
螺纹 G3	G1"-F
螺纹 G5	M8-F

技术的数据

属性	价值
防护类型 IP	IP 54
额定功率 50 Hz	2.20 kW
额定功率 60 Hz	2.60 kW
50 Hz电压	D200 / Y350 V ±10 % (不带 IE3)
60 Hz电压	D220 V / Y380 - 400 V ±10 %
重量	85.500 kg
吸率（50 Hz）	55.000 m^3/h
吸率（60 Hz）	66.000 m^3/h
50 Hz的声音级别	71.0 dB(A)
结构	IE3:JPN/KOR/BRA
产品系列	EVE-TR
当前类型	三相电流

根据DIN EN ISO 3744标准（不确定系数KpA=3dB(A)），距离1米，中等负荷时，两侧声压级。

更多文件

与文章相关的 CAD 数据和其他文件可在以下网址找到： **www.schmalz.net/cn/10.03.01.00427**

联系 Schmalz： 施迈茨（中国）有限公司 • 中国上海浦东新区高科东路777弄8号（阳光商业中心）808-809室 • +86（0）512 5376 0001 • schmalz@schmalz.net.cn

真空泵

EVE-TR 60 AC3 IE3-TYP3 F

Art.-Nr.: 10.03.01.00427

订单数据 附件 10.03.01.00427

Typ		针数
真空限制阀	VBV -950...0 G1-1/4-AG EVE 60-140	10.03.01.00153

订单数据 备件序号 10.03.01.00427

Typ		针数
过滤器插件(圆形)	FILT-EINS 3 98x70 PAP STF-1-1/4-IGN	10.07.01.00018
泵易损组件	VST EVE-TR60/TR80	22.09.01.00031

联系 Schmalz： 施迈茨（中国）有限公司 • 中国上海浦东新区高科东路777弄8号（阳光商业中心）808-809室 • +86（0）512 5376 0001 • schmalz@schmalz.net.cn