真空泵

EVE-TR 8 24V-DC F

Art.-Nr.: 10.03.01.00401



EVE-TR 8 24V-DC F

真空泵EVE-TR是作为一个随时可以连接的产品提供的。

可用的备件。易损件套件，过滤器插件

可用附件：真空泄压阀

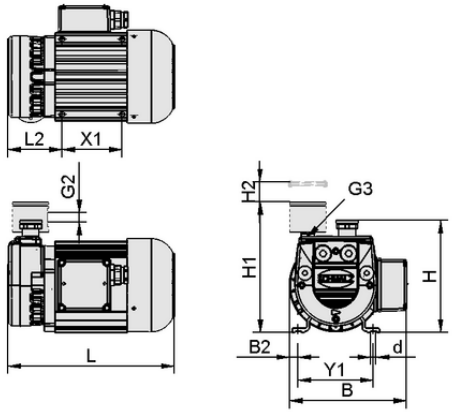

设计参数 EVE-TR 8 24V-DC F

技术的数据

属性	价值
重量	12.000 kg
50 Hz的声音级别	60.5 dB(A)
当前类型	直流电 24 V
与	无过滤器

设计参数

属性	价值
长度 L1	302.00 mm
长度 L2	80.00 mm
长度 L	231.00 mm
宽度 B1	138.00 mm
宽度 B2	11.50 mm
宽度 B	123.00 mm
高度 H	196.00 mm
内径 d	8.40 mm
螺纹 G2	G3/8"-F
孔径 Y1	100.0 mm
孔径 X1	80.0 mm
螺纹 G3	G3/8"-F

联系 Schmalz： 施迈茨（中国）有限公司 • 中国上海浦东新区高科东路777弄8号（阳光商业中心）808-809室 • +86（0）512 5376 0001 • schmalz@schmalz.net.cn

真空泵

EVE-TR 8 24V-DC F

Art.-Nr.: 10.03.01.00401

技术的数据

属性	价值
重量	12.000 kg
50 Hz的声音级别	60.5 dB(A)
额定功率	500.00 W
直流吸率	9.700 m³/h
产品系列	EVE-TR
电压	24 – 48V DC
当前类型	直流电 24 V

根据DIN EN ISO 3744标准（不确定系数KpA=3dB(A)），距离1米，中等负荷时，两侧声压级。

工作特性，性能数据

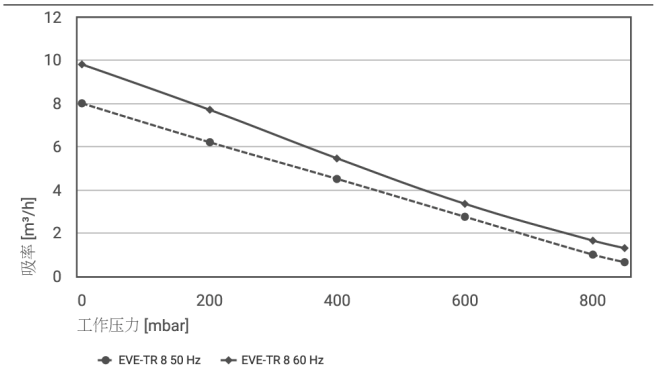

不同抽真空度下的吸率

不同抽真空度下的吸率

Typ	0	200	400	600	800	850
EVE-TR 8 50 Hz	8	6.2	4.5	2.75	1.0	0.65
EVE-TR 8 60 Hz	9.8	7.7	5.45	3.35	1.65	1.3

更多文件

与文章相关的 CAD 数据和其他文件可在以下网址找到： **www.schmalz.net/cn/10.03.01.00401**

联系 Schmalz： 施迈茨（中国）有限公司 • 中国上海浦东新区高科东路777弄8号（阳光商业中心）808-809室 • +86（0）512 5376 0001 • schmalz@schmalz.net.cn

真空泵

EVE-TR 8 24V-DC F

Art.-Nr.: 10.03.01.00401

订单数据 附件 10.03.01.00401

Typ		针数
真空限制阀	VBV -850...0 G3/8-AG EVE 4-8	10.03.01.00107

订单数据 备件序号 10.03.01.00401

Typ		针数
泵易损组件	VST EVE-TR-8	10.03.01.00109
过滤器插件(圆形)	FILT-EINS 50 28x51 PAP VF-3/8	10.07.01.00014

联系 Schmalz： 施迈茨（中国）有限公司 • 中国上海浦东新区高科东路777弄8号（阳光商业中心）808-809室 • +86（0）512 5376 0001 • schmalz@schmalz.net.cn