真空泵

EVE-TR 140 AC3 IE3-TYP1 F

Art.-Nr.: 10.03.01.00341

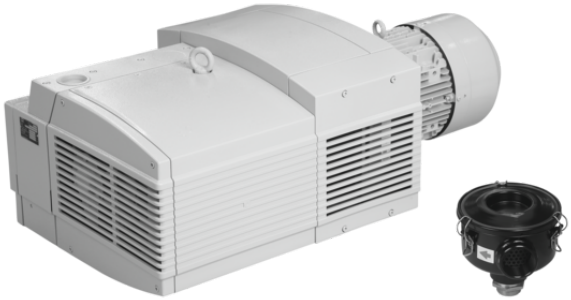

EVE-TR 140 AC3 IE3-TYP1 F

技术的数据

属性	价值
额定功率 50 Hz	4.00 kW
额定功率 60 Hz	4.80 kW
50 Hz电压	D230 V / Y400 V ±10 %
60 Hz电压	D265 V / Y460 V ±10 %
重量	114.000 kg
吸率（50 Hz）	129.000 m³/h
吸率（60 Hz）	154.000 m³/h
50 Hz的声音级别	76.0 dB(A)
结构	IE3:EU/CN/IND
真空（50 Hz）	-900 mbar
电压 60 Hz	S065
批准	IE3
当前类型	三相电流
与	无过滤器

真空泵EVE-TR按照即连即用标准出厂.

可选备件: 滤芯, 易损件套装
可选配件: 真空限压阀

联系 Schmalz： 施迈茨（中国）有限公司 • 中国上海浦东新区高科东路777弄8号（阳光商业中心）808-809室 • +86（0）512 5376 0001 • schmalz@schmalz.net.cn

真空泵

EVE-TR 140 AC3 IE3-TYP1 F

Art.-Nr.: 10.03.01.00341

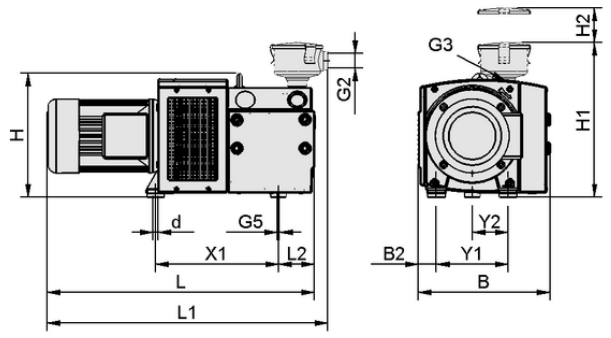

设计参数 EVE-TR 140 AC3 IE3-TYP1 F

设计参数

属性	价值
长度 L1	850.00 mm
长度 L2	140.00 mm
长度 L	829.00 mm
宽度 B2	107.50 mm
宽度 B	470.00 mm
高度 H1	426.00 mm
高度 H2	75.00 mm
高度 H	336.00 mm
内径 d	12.00 mm
螺纹 G2	G1-1/4"-F
孔径 Y1	245.0 mm
孔径 Y2	122.5 mm
孔径 X1	398.0 mm
螺纹 G3	G1-1/2"-F
螺纹 G5	M8-F

技术的数据

属性	价值
防护类型 IP	IP 54
额定功率 50 Hz	4.00 kW
额定功率 60 Hz	4.80 kW
50 Hz电压	D230 V / Y400 V ±10 %
60 Hz电压	D265 V / Y460 V ±10 %
重量	114.000 kg
吸率（50 Hz）	129.000 m^3/h
吸率（60 Hz）	154.000 m^3/h
50 Hz的声音级别	76.0 dB(A)
结构	IE3:EU/CN/IND
产品系列	EVE-TR
当前类型	三相电流

根据DIN EN ISO 3744标准（不确定系数KpA=3dB(A)），距离1米，中等负荷时，两侧声压级。

联系 Schmalz： 施迈茨（中国）有限公司 • 中国上海浦东新区高科东路777弄8号（阳光商业中心）808-809室 • +86（0）512 5376 0001 • schmalz@schmalz.net.cn

真空泵

EVE-TR 140 AC3 IE3-TYP1 F

Art.-Nr.: 10.03.01.00341

工作特性，性能数据

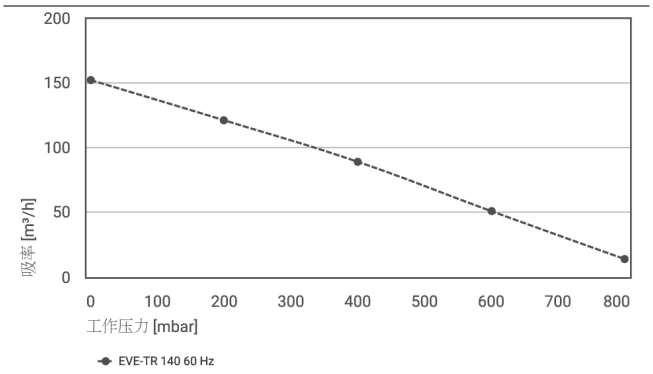

不同抽真空度下的吸率

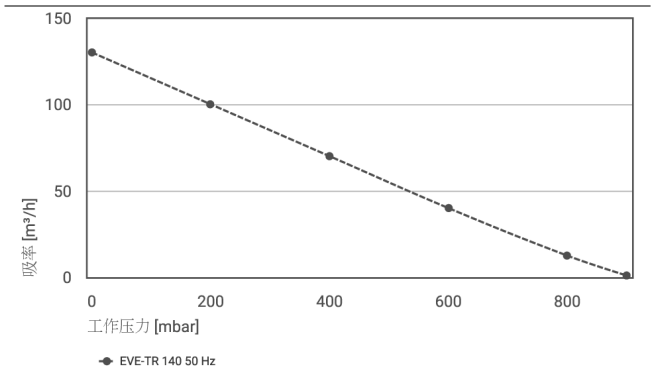

不同抽真空度下的吸率

不同抽真空度下的吸率

Typ	0	200	400	600	800
EVE-TR 140 60 Hz	152	121	89	51	14

Typ	0	200	400	600	800	900
EVE-TR 140 50 Hz	130	100	70	40	12.5	1

更多文件

与文章相关的 CAD 数据和其他文件可在以下网址找到： **www.schmalz.net/cn/10.03.01.00341**

订单数据 附件 **10.03.01.00341**

Typ		针数
真空限制阀	VBV -950...0 G1-1/4-AG EVE 60-140	10.03.01.00153
配件	ZUB EVE-TR 10-140, Presse mit Fett	10.03.01.00540

联系 Schmalz： 施迈茨（中国）有限公司 • 中国上海浦东新区高科东路777弄8号（阳光商业中心）808-809室 • +86（0）512 5376 0001 • schmalz@schmalz.net.cn

EVE-TR 140 AC3 IE3-TYP1 F

Art.-Nr.: 10.03.01.00341

订单数据 备件序号 10.03.01.00341

Typ		针数
过滤器插件(圆形)	FILT-EINS 3 98x70 PAP STF-1-1/4-IGN	10.07.01.00018

磨损部件订单数据 10.03.01.00341

Typ		针数
泵易损组件	VST EVE-TR-140	22.09.01.00035

联系 Schmalz： 施迈茨（中国）有限公司 • 中国上海浦东新区高科东路777弄8号（阳光商业中心）808-809室 • +86（0）512 5376 0001 • schmalz@schmalz.net.cn