真空泵

EVE-TR-M 2.3 12V-DC

Art.-Nr.: 10.03.01.00195

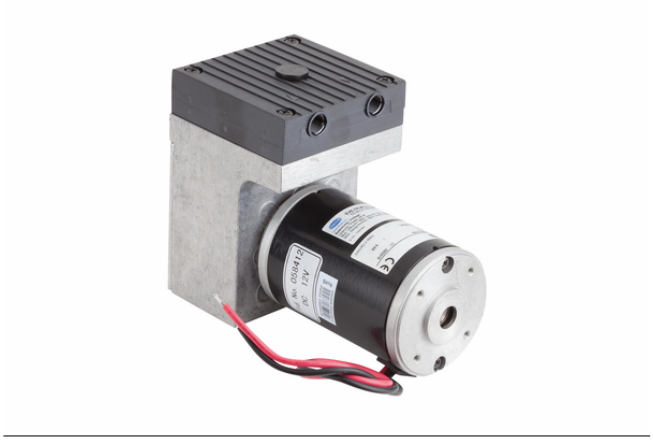

EVE-TR-M 2.3 12V-DC

真空泵EVE-TR按照即连即用标准出厂.

可选备件: 滤芯, 易损件套装
可选配件: 真空限压阀

技术的数据

属性	价值
最大真空	-880 mbar
重量	2.400 kg

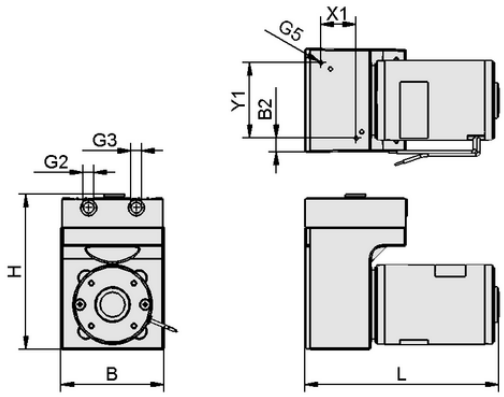

设计参数 EVE-TR-M 2.3 12V-DC

设计参数

属性	价值
长度 L	154.00 mm
宽度 B2	10.40 mm
宽度 B	80.70 mm
高度 H	123.00 mm
螺纹 G2	G1/8"-F
孔径 Y1	60.0 mm
孔径 X1	28.0 mm
螺纹 G3	G1/8"-F
螺纹 G5	M4-F

联系 Schmalz： 施迈茨（中国）有限公司 • 中国上海浦东新区高科东路777弄8号（阳光商业中心）808-809室 • +86（0）512 5376 0001 • schmalz@schmalz.net.cn

真空泵

EVE-TR-M 2.3 12V-DC

Art.-Nr.: 10.03.01.00195

技术的数据

属性	价值
最大真空	-880 mbar
重量	2.400 kg
直流吸率	2.040 m³/h
产品系列	EVE-TR
电压	12V - DC

根据DIN EN ISO 3744标准（不确定系数KpA=3dB(A)），距离1米，中等负荷时，两侧声压级。

工作特性，性能数据

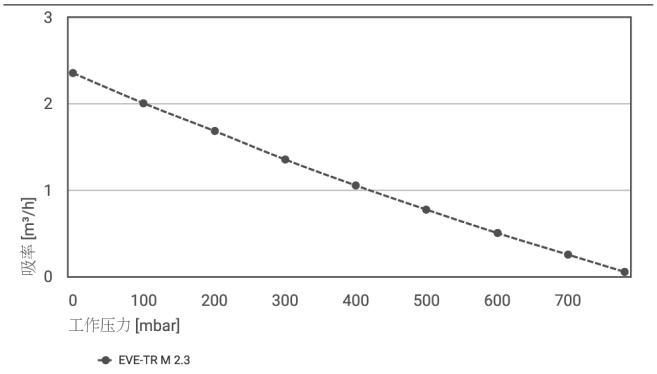

不同抽真空度下的吸率

不同抽真空度下的吸率

Typ	0	100	200	300	400	500	600	700	780
EVE-TR M 2.3	2.35	2.00	1.68	1.35	1.05	0.77	0.50	0.25	0.05

更多文件

与文章相关的 CAD 数据和其他文件可在以下网址找到： **www.schmalz.net/cn/10.03.01.00195**

联系 Schmalz： 施迈茨（中国）有限公司 • 中国上海浦东新区高科东路777弄8号（阳光商业中心）808-809室 • +86（0）512 5376 0001 • schmalz@schmalz.net.cn