Vakuumpumpe

EVE-TR-M 2.3 12V-DC

Art.-Nr.: 10.03.01.00195

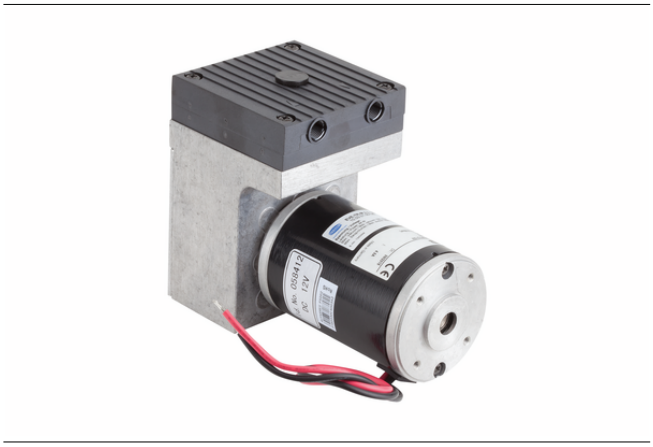

EVE-TR-M 2.3 12V-DC

Technische Daten

Attribut	Wert
Max. Vakuum	-880 mbar
Gewicht	2,400 kg

Die Vakuum-Pumpe EVE-TR wird als anschlussfertiges Produkt geliefert.

Verfügbare Ersatzteile: Verschleißteilsatz, Filtereinsatz

Verfügbares Zubehör: Vakuum-Begrenzungsventil

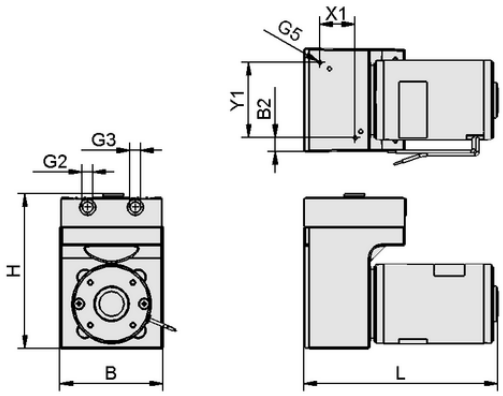

Konstruktionsdaten EVE-TR-M 2.3 12V-DC

Konstruktionsdaten

Attribut	Wert
Länge L	154,00 mm
Breite B2	10,40 mm
Breite B	80,70 mm
Höhe H	123,00 mm
Gewinde G2	G1/8"-IG
Lochabstand Y1	60,0 mm
Lochabstand X1	28,0 mm
Gewinde G3	G1/8"-IG
Gewinde G5	M4-IG

Kontakt zu Schmalz: J. Schmalz GmbH, Johannes-Schmalz-Str. 1 • 72293 Glatten • +49 7443 2403-105 • kundencenter@schmalz.de

Vakuumpumpe

EVE-TR-M 2.3 12V-DC

Art.-Nr.: 10.03.01.00195

Technische Daten

Attribut	Wert
Max. Vakuum	-880 mbar
Gewicht	2,400 kg
Saugvermögen bei DC	2,040 m³/h
Produktfamilie	EVE-TR
Spannung	12V - DC

Schalldruckpegel nach DIN EN ISO 3744 (Unsicherheitsfaktor KpA = 3 dB(A)), Abstand von 1 m, bei mittlerer Belastung, beide Seiten abgeleitet

Leistungsdaten

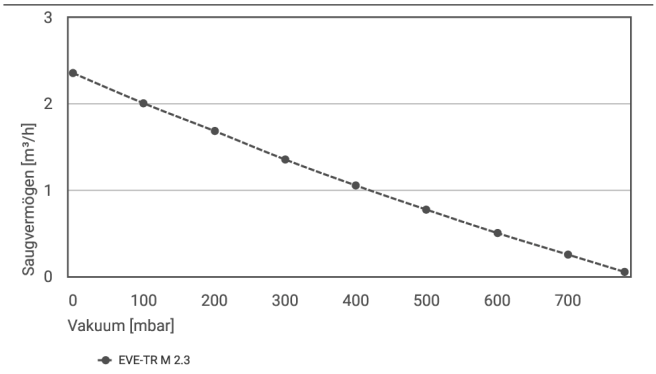

Saugvermögen bei verschiedenen Evakuierungsgraden

Saugvermögen bei verschiedenen Evakuierungsgraden

Typ	0	100	200	300	400	500	600	700	780
EVE-TR M 2.3	2.35	2.00	1.68	1.35	1.05	0.77	0.50	0.25	0.05

Weitere Dokumentationen

CAD-Daten und weitere Dokumente zum Artikel finden sie unter: **www.schmalz.com/10.03.01.00195**

Kontakt zu Schmalz: J. Schmalz GmbH, Johannes-Schmalz-Str. 1 • 72293 Glatten • +49 7443 2403-105 • kundencenter@schmalz.de