真空泵

EVE-TR 16 AC3

Art.-Nr.: 10.03.01.00139



EVE-TR 16 AC3

真空泵EVE-TR按照即连即用标准出厂.

可选备件: 滤芯, 易损件套装
可选配件: 真空限压阀

技术的数据

属性	价值
额定功率 50 Hz	0.55 kW
额定功率 60 Hz	0.70 kW
50 Hz电压	D175 - 260 V / Y300 - 450 V
60 Hz电压	200 - 300 V 或 350 - 520 V
重量	22.400 kg
吸率（50 Hz）	16.000 m³/h
吸率（60 Hz）	19.000 m³/h
50 Hz的声音级别	61.0 dB(A)
真空（50 Hz）	-850 mbar
电压 60 Hz	S013
批准	UL/CSA
当前类型	三相电流

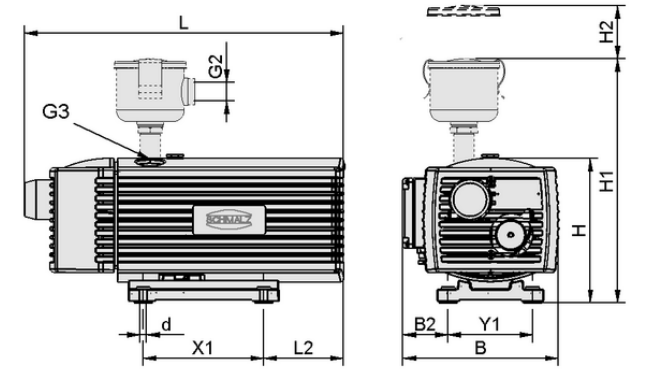

设计参数 EVE-TR 16 AC3

设计参数

属性	价值
长度 L2	73.00 mm
长度 L	452.00 mm
宽度 B2	66.00 mm
宽度 B	231.00 mm
高度 H	205.00 mm
内径 d	7.00 mm
孔径 Y1	125.0 mm
孔径 X1	202.0 mm
螺纹 G3	G1/2"-F

联系 Schmalz： 施迈茨（中国）有限公司 • 中国上海浦东新区高科东路777弄8号（阳光商业中心）808-809室 • +86（0）512 5376 0001 • schmalz@schmalz.net.cn

真空泵

EVE-TR 16 AC3

Art.-Nr.: 10.03.01.00139

技术的数据

属性	价值
防护类型 IP	IP 54
额定功率 50 Hz	0.55 kW
额定功率 60 Hz	0.70 kW
50 Hz电压	D175 - 260 V / Y300 - 450 V
60 Hz电压	200 - 300 V 或 350 - 520 V
重量	22.400 kg
吸率（50 Hz）	16.000 m^3/h
吸率（60 Hz）	19.000 m^3/h
50 Hz的声音级别	61.0 dB(A)
产品系列	EVE-TR
当前类型	三相电流

根据DIN EN ISO 3744标准（不确定系数KpA=3dB(A)），距离1米，中等负荷时，两侧声压级。

工作特性，性能数据

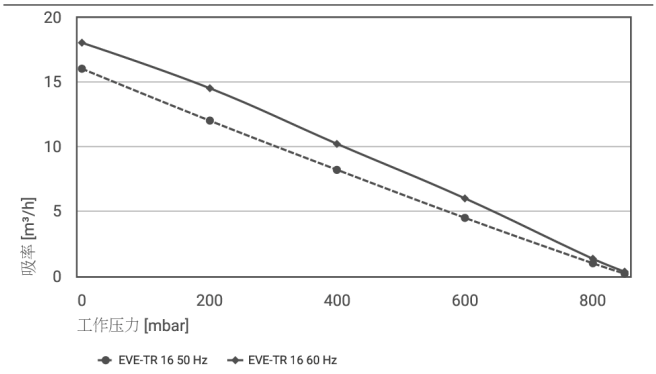

不同抽真空度下的吸率

不同抽真空度下的吸率

Typ	0	200	400	600	800	850
EVE-TR 16 50 Hz	16	12	8.2	4.5	1	0.2
EVE-TR 16 60 Hz	18	14.5	10.2	6	1.35	0.35

联系 Schmalz： 施迈茨（中国）有限公司 • 中国上海浦东新区高科东路777弄8号（阳光商业中心）808-809室 • +86（0）512 5376 0001 • schmalz@schmalz.net.cn

真空泵

EVE-TR 16 AC3

Art.-Nr.: 10.03.01.00139

更多文件

与文章相关的 CAD 数据和其他文件可在以下网址找到： **www.schmalz.net/cn/10.03.01.00139**

订单数据 附件 10.03.01.00139

Typ		针数
真空限制阀	VBV -950...0 G1-AG EVE 10-40	10.03.01.00136
	MSS-K 1.6-2.5A	10.04.04.00119
真空储气罐	VOL 15	10.03.03.00113

订单数据 备件序号 10.03.01.00139

Typ		针数
过滤器插件(圆形)	FILT-EINS 3 65x70 PAP STF-3/4-IG	10.07.01.00017
泵易损组件	VST EVE-TR-16	10.03.01.00133

磨损部件订单数据 10.03.01.00139

Typ		针数
过滤器插件(圆形)	FILT-EINS EVE-16-25	10.03.01.00022

联系 Schmalz： 施迈茨（中国）有限公司 • 中国上海浦东新区高科东路777弄8号（阳光商业中心）808-809室 • +86（0）512 5376 0001 • schmalz@schmalz.net.cn