真空泵

EVE-TR 10 AC

Art.-Nr.: 10.03.01.00138



EVE-TR 10 AC

真空泵EVE-TR按照即连即用标准出厂.

可选备件: 滤芯, 易损件套装
可选配件: 真空限压阀

技术的数据

属性	价值
额定功率 50 Hz	0.37 kW
额定功率 60 Hz	0.44 kW
50 Hz电压	230 V
60 Hz电压	230 V
重量	16.000 kg
吸率（50 Hz）	10.000 m³/h
吸率（60 Hz）	12.000 m³/h
50 Hz的声音级别	60.0 dB(A)
真空（50 Hz）	-850 mbar
电压 60 Hz	S014
批准	UL/CSA
当前类型	单相交流电

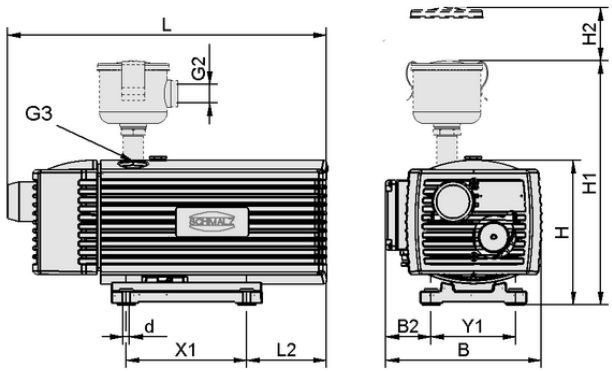

设计参数 EVE-TR 10 AC

设计参数

属性	价值
长度 L2	106.00 mm
长度 L	429.00 mm
宽度 B2	60.00 mm
宽度 B	206.00 mm
高度 H	189.00 mm
内径 d	7.00 mm
孔径 Y1	112.0 mm
孔径 X1	160.0 mm
螺纹 G3	G1/2"-F

联系 Schmalz： 施迈茨（中国）有限公司 • 中国上海浦东新区高科东路777弄8号（阳光商业中心）808-809室 • +86（0）512 5376 0001 • schmalz@schmalz.net.cn

真空泵

EVE-TR 10 AC

Art.-Nr.: 10.03.01.00138

技术的数据

属性	价值
防护类型 IP	IP 54
额定功率 50 Hz	0.37 kW
额定功率 60 Hz	0.44 kW
50 Hz电压	230 V
60 Hz电压	230 V
重量	16.000 kg
吸率（50 Hz）	10.000 m³/h
吸率（60 Hz）	12.000 m³/h
50 Hz的声音级别	60.0 dB(A)
产品系列	EVE-TR
当前类型	单相交流电

根据DIN EN ISO 3744标准（不确定系数KpA=3dB(A)），距离1米，中等负荷时，两侧声压级。

工作特性，性能数据

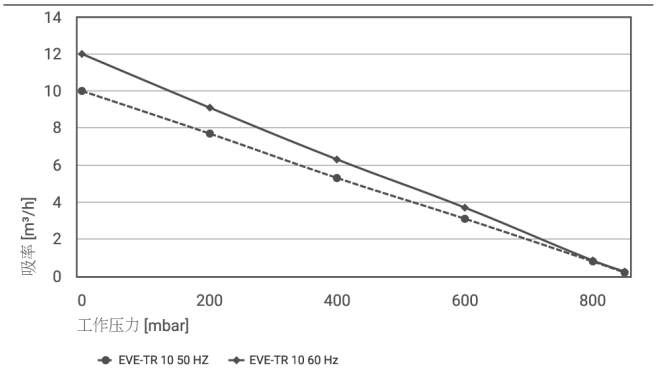

不同抽真空度下的吸率

不同抽真空度下的吸率

Typ	0	200	400	600	800	850
EVE-TR 10 50 HZ	10	7.7	5.3	3.1	0.8	0.2
EVE-TR 10 60 Hz	12	9.1	6.3	3.7	0.85	0.25

联系 Schmalz： 施迈茨（中国）有限公司 • 中国上海浦东新区高科东路777弄8号（阳光商业中心）808-809室 • +86（0）512 5376 0001 • schmalz@schmalz.net.cn

真空泵

EVE-TR 10 AC

Art.-Nr.: 10.03.01.00138

更多文件

与文章相关的 CAD 数据和其他文件可在以下网址找到： **www.schmalz.net/cn/10.03.01.00138**

订单数据 附件 10.03.01.00138

Typ		针数
真空限制阀	VBV -950...0 G1-AG EVE 10-40	10.03.01.00136
	MSS-K 2.5-4A	10.04.04.00120
泵易损组件	VST EVE-TR-10	10.03.01.00132
真空储气罐	VOL 15	10.03.03.00113

订单数据 备件序号 10.03.01.00138

Typ		针数
过滤器插件(圆形)	FILT-EINS 3 65x70 PAP STF-3/4-IG	10.07.01.00017
过滤器插件(圆形)	FILT-EINS 39x40 EVE-10B+C-TR10	10.03.01.00021

磨损部件订单数据 10.03.01.00138

Typ		针数
泵易损组件	VST EVE-TR-10	10.03.01.00132

联系 Schmalz： 施迈茨（中国）有限公司 • 中国上海浦东新区高科东路777弄8号（阳光商业中心）808-809室 • +86（0）512 5376 0001 • schmalz@schmalz.net.cn