Schmalz X-Pump

SCPXi 30 NO Q 2xM12-5

Art.-Nr.: 10.02.02.08184



SCPXi 30 NO Q 2xM12-5

Données techniques

Attribut	Valeur
Connexion électrique	2xConnect M12, 2x5 pol
Type de protection IP	IP 65 (avec connecteur)
Taille de buse	3,0 mm
Vide max.	-850 mbar
Poids propre	0,850 kg
Consommation d'air aspiration	380,0 l/min
Capacité d'aspiration (max.)	220,0 l/min
Communication	IO-Link (Class A)
Connexion	G3/8"-F
Vanne de commande	Sans courant, ouvert
Mode de fonctionnement	Surveillance de la pression

L'éjecteur compact SCPXi est livré comme un produit prêt à être raccordé (sans câble de raccordement).

Pièces de rechange disponibles : kit de pièces d'usure, silencieux, module électronique, vannes pilotes

Accessoires disponibles : câble de raccordement, embase mobile

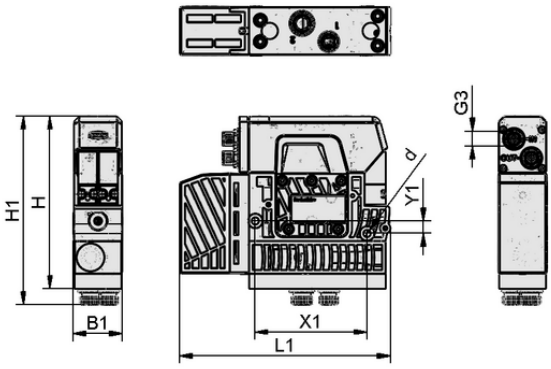

Données de construction SCPXi 30 NO Q 2xM12-5

Données de construction

Attribut	Valeur
Longueur L1	168,00 mm
Largeur B1	39,00 mm
Hauteur H1	149,50 mm
Hauteur H	137,00 mm
Diamètre intérieur d	5,60 mm
Espacement des trous Y1	10,0 mm
Espacement des trous X1	89,0 mm
Filetage G3	M12x1-M

Contacter Schmalz : Schmalz S.A.S • Le Prométhée • 65, Avenue du Général de Gaulle • 77420 Champs-sur-Marne • +33 1 6473 1730 • schmalz@schmalz.fr

Schmalz X-Pump

SCPXi 30 NO Q 2xM12-5

Art.-Nr.: 10.02.02.08184

Données techniques

Attribut	Valeur
Connexion électrique	2xConnect M12, 2x5 pol
Type de protection IP	IP 65 (avec connecteur)
Taille de buse	3,0 mm
Diamètre intérieur du tuyau recommandé air comprimé	8,0 mm
Diamètre intérieur du tuyau recommandé vide	11,0 mm
Degré d'évacuation	85,0 %
Vide max.	-850 mbar
Poids propre	850,00 g
Consommation d'air max. soufflée	320,0 l/min
Consommation d'air souffler	19,200 m³/h
Consommation d'air aspiration	22,800 m³/h
Capacité d'aspiration (max.)	13,200 m³/h
Communication	IO-Link (Class A)
Plage de pression (pression de service) [bar]	3,0 ... 6,0 bar
Température de travail	0 ... 50 °C
Vanne de commande	Sans courant, ouvert
Mode de fonctionnement	Surveillance de la pression

Données de performance

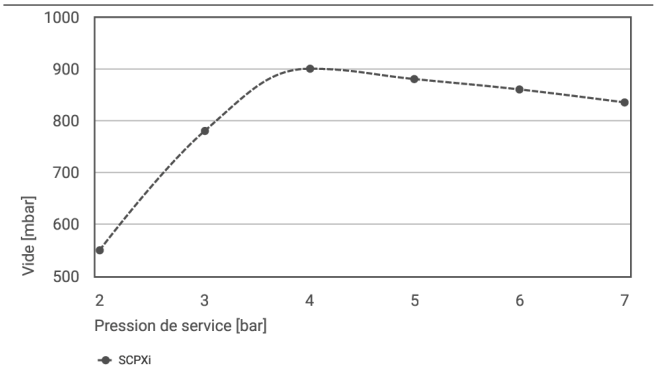

Vide exécutable à différentes pressions de service

Vide exécutable à différentes pressions de service

	2	3	4	5	6	7
SCPXi	550.00	780.00	900.00	880.00	860.00	835.00

Contacter Schmalz : Schmalz S.A.S • Le Prométhée • 65, Avenue du Général de Gaulle • 77420 Champs-sur-Marne • +33 1 6473 1730 • schmalz@schmalz.fr

SCPXi 30 NO Q 2xM12-5

Art.-Nr.: 10.02.02.08184

Autres documentations

Vous trouverez les données CAO et d'autres documents relatifs à l'article sous : **www.schmalz.com/10.02.02.08184**

Contacter Schmalz : Schmalz S.A.S • Le Prométhée • 65, Avenue du Général de Gaulle • 77420 Champs-sur-Marne • +33 1 6473 1730 • schmalz@schmalz.fr