Schmalz X-Pump

SCPXi 15 IMP Q M12-8

Art.-Nr.: 10.02.02.08170

SCPXi 15 IMP Q M12-8

Dati tecnici

Attributo	Valore
Collegamento elettrico	Connettore M12, 8 pol
Tipo di protezione IP	IP 65 (con connettore)
Diametro nominale	1,5 mm
Vuoto max.	-850 mbar
Peso	0,850 kg
Consumo d'aria in aspirazione	115,0 l/min
Capacità di aspirazione (max.)	70,0 l/min
Comunicazione	IO-Link (Class A)
Connessione	G3/8"-IG
Valvola di controllo	Valvola a impulso
Modalità operativa	Controllo della pressione

L'eiettore compatto SCPXi viene fornito come prodotto finito per connessione (senza cavo di connessione).

Parti di ricambio disponibili: kit parti soggette a usura, silenziatore, modulo elettronico, valvole pilota

Accessori disponibili: cavo di connessione, piastra base

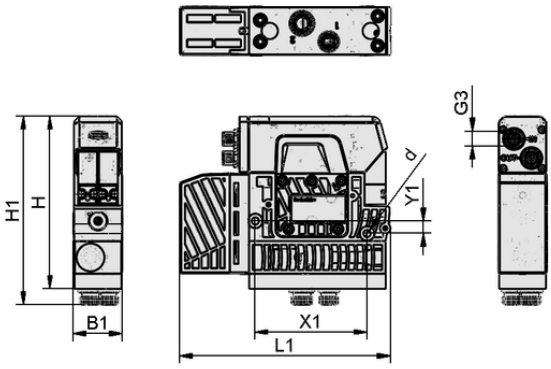

Dati di costruzione SCPXi 15 IMP Q M12-8

Dati di costruzione

Attributo	Valore
Lunghezza L1	168,00 mm
Larghezza B1	39,00 mm
Altezza H1	149,50 mm
Altezza H	137,00 mm
Diametro interno d	5,60 mm
Griglia forata Y1	10,0 mm
Griglia forata X1	89,0 mm
Filettatura G3	M12x1-AG

Contattare Schmalz: Schmalz s.r.l. • Via Ticino 105 • 28066 Galliate (NO) • +39 0321 621 510 • schmalz@schmalz.it

Schmalz X-Pump

SCPXi 15 IMP Q M12-8

Art.-Nr.: 10.02.02.08170

Dati tecnici

Attributo	Valore
Collegamento elettrico	Connettore M12, 8 pol
Tipo di protezione IP	IP 65 (con connettore)
Diametro nominale	1,5 mm
Diametro interno del tubo flessibile aria compressa raccomandato	6,0 mm
Diametro interno tubo flessibile raccomandato a vuoto	6,0 mm
Grado di evacuazione	85,0 %
Vuoto max.	-850 mbar
Peso	850,00 g
Consumo d'aria massimo da soffiare	320,0 l/min
Consumo d'aria da soffiare	19,200 m^3/h
Consumo d'aria in aspirazione	6,900 m^3/h
Capacità di aspirazione (max.)	4,200 m^3/h
Comunicazione	IO-Link (Class A)
Campo di pressione (pressione di esercizio) [bar]	3,0 ... 6,0 bar
Temperatura d'intervento	0 ... 50 °C
Valvola di controllo	Valvola a impulso
Modalità operativa	Controllo della pressione

Vuoto eseguibile a varie pressioni di esercizio

	2	3	4	5	6	7
SCPXi	550.00	780.00	900.00	880.00	860.00	835.00

Ulteriore documentazione

I dati CAD e altri documenti relativi all'articolo sono disponibili all'indirizzo: **www.schmalz.com/10.02.02.08170**

Contattare Schmalz: Schmalz s.r.l. • Via Ticino 105 • 28066 Galliate (NO) • +39 0321 621 510 • schmalz@schmalz.it