Schmalz X-Pump

SCPXi 15 IMP Q 2xM12-5

Art.-Nr.: 10.02.02.08167

SCPXi 15 IMP Q 2xM12-5

Dati tecnici

Attributo	Valore
Collegamento elettrico	2xConnect M12, 2x5 pol
Tipo di protezione IP	IP 65 (con connettore)
Diametro nominale	1,5 mm
Vuoto max.	-850 mbar
Peso	0,850 kg
Consumo d'aria in aspirazione	115,0 l/min
Capacità di aspirazione (max.)	70,0 l/min
Comunicazione	IO-Link (Class A)
Connessione	G3/8"-IG
Valvola di controllo	Valvola a impulso
Modalità operativa	Controllo della pressione

L'eiettore compatto SCPXi viene fornito come prodotto finito per connessione (senza cavo di connessione).

Parti di ricambio disponibili: kit parti soggette a usura, silenziatore, modulo elettronico, valvole pilota

Accessori disponibili: cavo di connessione, piastra base

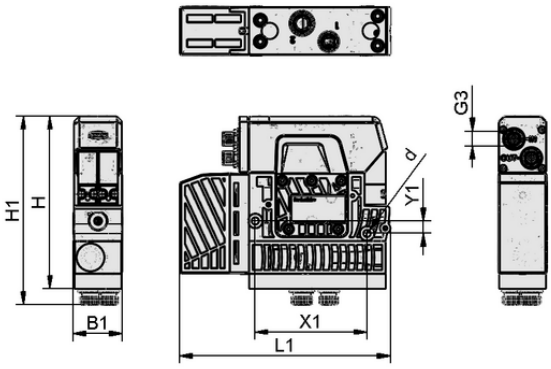

Dati di costruzione SCPXi 15 IMP Q 2xM12-5

Dati di costruzione

Attributo	Valore
Lunghezza L1	168,00 mm
Larghezza B1	39,00 mm
Altezza H1	149,50 mm
Altezza H	137,00 mm
Diametro interno d	5,60 mm
Griglia forata Y1	10,0 mm
Griglia forata X1	89,0 mm
Filettatura G3	M12x1-AG

Contattare Schmalz: Schmalz s.r.l. • Via Ticino 105 • 28066 Galliate (NO) • +39 0321 621 510 • schmalz@schmalz.it

Schmalz X-Pump

SCPXi 15 IMP Q 2xM12-5

Art.-Nr.: 10.02.02.08167

Dati tecnici

Attributo	Valore
Collegamento elettrico	2xConnect M12, 2x5 pol
Tipo di protezione IP	IP 65 (con connettore)
Diametro nominale	1,5 mm
Diametro interno del tubo flessibile aria compressa raccomandato	6,0 mm
Diametro interno tubo flessibile raccomandato a vuoto	6,0 mm
Grado di evacuazione	85,0 %
Vuoto max.	-850 mbar
Peso	850,00 g
Consumo d'aria massimo da soffiare	320,0 l/min
Consumo d'aria da soffiare	19,200 m^3/h
Consumo d'aria in aspirazione	6,900 m^3/h
Capacità di aspirazione (max.)	4,200 m^3/h
Comunicazione	IO-Link (Class A)
Campo di pressione (pressione di esercizio) [bar]	3,0 ... 6,0 bar
Temperatura d'intervento	0 ... 50 °C
Valvola di controllo	Valvola a impulso
Modalità operativa	Controllo della pressione

Vuoto eseguibile a varie pressioni di esercizio

	2	3	4	5	6	7
SCPXi	550.00	780.00	900.00	880.00	860.00	835.00

Ulteriore documentazione

I dati CAD e altri documenti relativi all'articolo sono disponibili all'indirizzo: **www.schmalz.com/10.02.02.08167**

Contattare Schmalz: Schmalz s.r.l. • Via Ticino 105 • 28066 Galliate (NO) • +39 0321 621 510 • schmalz@schmalz.it