Schmalz X-Pump

SCPXi 15 IMP H M12-8

Art.-Nr.: 10.02.02.08164

SCPXi 15 IMP H M12-8

Données techniques

Attribut	Valeur
Connexion électrique	Connecteur M12, 8 pol
Type de protection IP	IP 65 (avec connecteur)
Taille de buse	1,5 mm
Vide max.	-850 mbar
Poids propre	0,900 kg
Consommation d'air aspiration	115,0 l/min
Capacité d'aspiration (max.)	70,0 l/min
Communication	IO-Link (Class A)
Connexion	G3/8"-F
Vanne de commande	Vanne d'impulsion
Mode de fonctionnement	Surveillance de la pression

L'éjecteur compact SCPXi est livré comme un produit prêt à être raccordé (sans câble de raccordement).

Pièces de rechange disponibles : kit de pièces d'usure, silencieux, module électronique, vannes pilotes

Accessoires disponibles : câble de raccordement, embase mobile

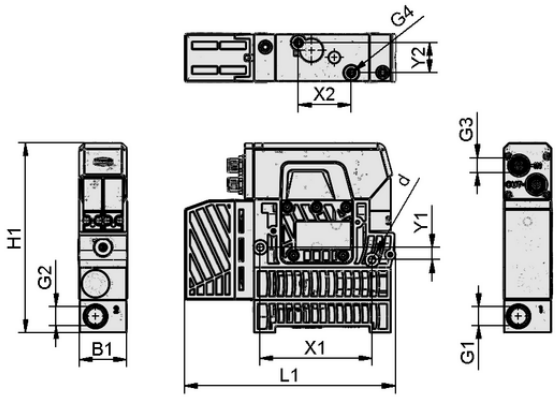

Données de construction SCPXi 15 IMP H M12-8

Données de construction

Attribut	Valeur
Longueur L1	168,00 mm
Largeur B1	39,00 mm
Hauteur H1	151,00 mm
Diamètre intérieur d	5,60 mm
Filetage G1	G3/8"-F
Filetage G2	G3/8"-F
Espacement des trous Y1	10,0 mm
Espacement des trous Y2	24,0 mm
Espacement des trous X1	89,0 mm
Espacement des trous X2	42,0 mm
Filetage G4	M5-F
Filetage G3	M12x1-M

Contacter Schmalz : Schmalz S.A.S • Le Prométhée • 65, Avenue du Général de Gaulle • 77420 Champs-sur-Marne • +33 1 6473 1730 • schmalz@schmalz.fr

Schmalz X-Pump

SCPXi 15 IMP H M12-8

Art.-Nr.: 10.02.02.08164

Données techniques

Attribut	Valeur
Connexion électrique	Connecteur M12, 8 pol
Type de protection IP	IP 65 (avec connecteur)
Taille de buse	1,5 mm
Diamètre intérieur du tuyau recommandé air comprimé	6,0 mm
Diamètre intérieur du tuyau recommandé vide	6,0 mm
Degré d'évacuation	85,0 %
Vide max.	-850 mbar
Poids propre	900,00 g
Consommation d'air max. soufflée	320,0 l/min
Consommation d'air souffler	19,200 m^3/h
Consommation d'air aspiration	6,900 m^3/h
Capacité d'aspiration (max.)	4,200 m^3/h
Communication	IO-Link (Class A)
Plage de pression (pression de service) [bar]	3,0 ... 6,0 bar
Température de travail	0 ... 50 °C
Vanne de commande	Vanne d'impulsion
Mode de fonctionnement	Surveillance de la pression

Vide exécutable à différentes pressions de service

	2	3	4	5	6	7
SCPXi	550.00	780.00	900.00	880.00	860.00	835.00

Autres documentations

Vous trouverez les données CAO et d'autres documents relatifs à l'article sous : **www.schmalz.com/10.02.02.08164**

Contacter Schmalz : Schmalz S.A.S • Le Prométhée • 65, Avenue du Général de Gaulle • 77420 Champs-sur-Marne • +33 1 6473 1730 • schmalz@schmalz.fr