Schmalz X-Pump

SCPXi 25 NC Q 2xM12-5

Art.-Nr.: 10.02.02.08126



SCPXi 25 NC Q 2xM12-5

Données techniques

Attribut	Valeur
Connexion électrique	2xConnect M12, 2x5 pol
Type de protection IP	IP 65 (avec connecteur)
Taille de buse	2,5 mm
Vide max.	-850 mbar
Poids propre	0,850 kg
Consommation d'air aspiration	290,0 l/min
Capacité d'aspiration (max.)	185,0 l/min
Communication	IO-Link (Class A)
Connexion	G3/8"-F
Vanne de commande	sans courant, fermé
Mode de fonctionnement	Surveillance de la pression

L'éjecteur compact SCPXi est livré comme un produit prêt à être raccordé (sans câble de raccordement).

Pièces de rechange disponibles : kit de pièces d'usure, silencieux, module électronique, vannes pilotes

Accessoires disponibles : câble de raccordement, embase mobile

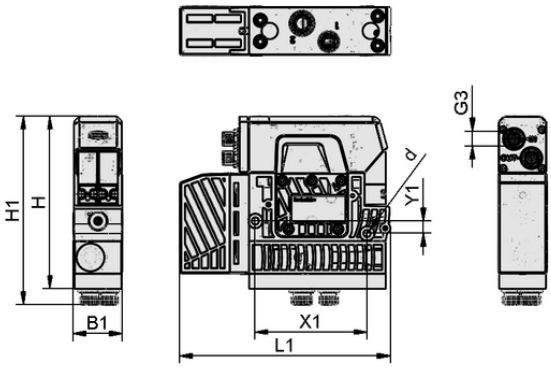

Données de construction SCPXi 25 NC Q 2xM12-5

Données de construction

Attribut	Valeur
Longueur L1	168,00 mm
Largeur B1	39,00 mm
Hauteur H1	149,50 mm
Hauteur H	137,00 mm
Diamètre intérieur d	5,60 mm
Espacement des trous Y1	10,0 mm
Espacement des trous X1	89,0 mm
Filetage G3	M12x1-M

Contacter Schmalz : Schmalz S.A.S • Le Prométhée • 65, Avenue du Général de Gaulle • 77420 Champs-sur-Marne • +33 1 6473 1730 • schmalz@schmalz.fr

Schmalz X-Pump

SCPXi 25 NC Q 2xM12-5

Art.-Nr.: 10.02.02.08126

Données techniques

Attribut	Valeur
Connexion électrique	2xConnect M12, 2x5 pol
Type de protection IP	IP 65 (avec connecteur)
Taille de buse	2,5 mm
Diamètre intérieur du tuyau recommandé air comprimé	8,0 mm
Diamètre intérieur du tuyau recommandé vide	11,0 mm
Degré d'évacuation	85,0 %
Vide max.	-850 mbar
Poids propre	850,00 g
Consommation d'air max. soufflée	320,0 l/min
Consommation d'air souffler	19,200 m^3/h
Consommation d'air aspiration	17,400 m^3/h
Capacité d'aspiration (max.)	11,100 m^3/h
Communication	IO-Link (Class A)
Plage de pression (pression de service) [bar]	3,0 ... 6,0 bar
Température de travail	0 ... 50 °C
Vanne de commande	sans courant, fermé
Mode de fonctionnement	Surveillance de la pression

Contacter Schmalz : Schmalz S.A.S • Le Prométhée • 65, Avenue du Général de Gaulle • 77420 Champs-sur-Marne • +33 1 6473 1730 • schmalz@schmalz.fr

Schmalz X-Pump

SCPXi 25 NC Q 2xM12-5

Art.-Nr.: 10.02.02.08126

Données de performance

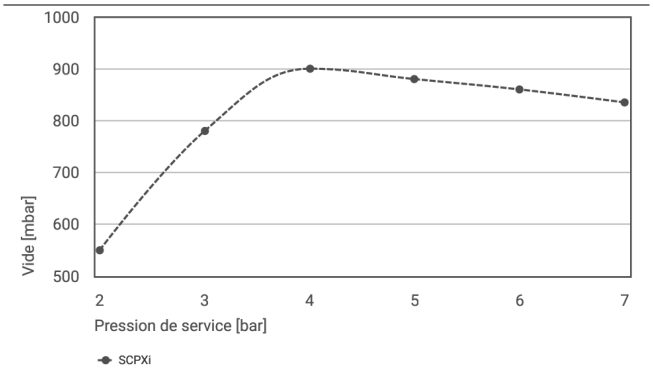

Vide exécutable à différentes pressions de service

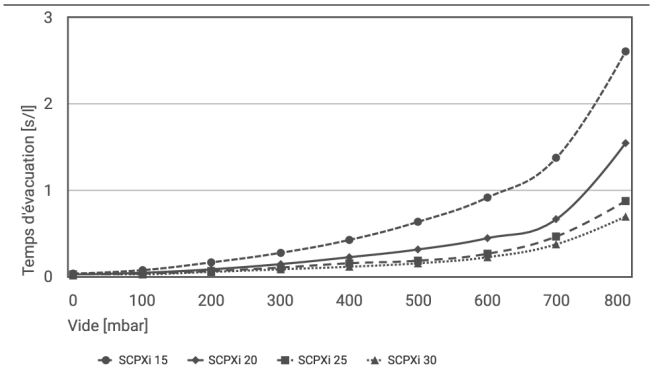

Temps d'évacuation pour différentes plages de vide [s/l]

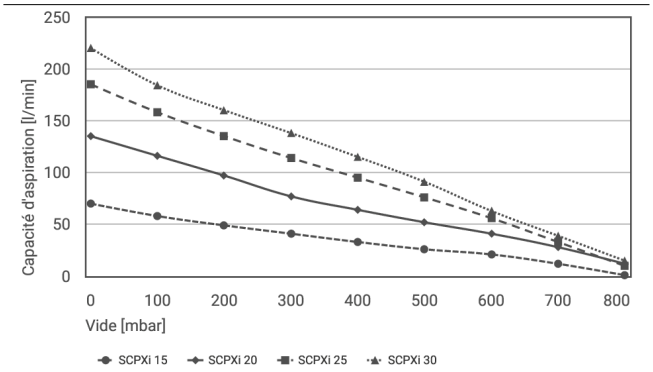

Capacité d'aspiration à différents degrés d'évacuation [l/min]

Vide exécutable à différentes pressions de service

	2	3	4	5	6	7
SCPXi	550.00	780.00	900.00	880.00	860.00	835.00

Contacter Schmalz : Schmalz S.A.S • Le Prométhée • 65, Avenue du Général de Gaulle • 77420 Champs-sur-Marne • +33 1 6473 1730 • schmalz@schmalz.fr

Schmalz X-Pump

SCPXi 25 NC Q 2xM12-5

Art.-Nr.: 10.02.02.08126

Temps d'évacuation pour différentes plages de vide [s/l]

	0	100	200	300	400	500	600	700	800
SCPXi 15	0.03	0.07	0.16	0.27	0.42	0.63	0.91	1.37	2.60
SCPXi 20	0.02	0.04	0.08	0.14	0.22	0.31	0.44	0.66	1.54
SCPXi 25	0.02	0.03	0.06	0.10	0.15	0.18	0.26	0.46	0.87
SCPXi 30	0.01	0.02	0.05	0.08	0.11	0.15	0.22	0.37	0.69

Capacité d'aspiration à différents degrés d'évacuation [l/min]

	0	100	200	300	400	500	600	700	800
SCPXi 15	70.00	58.00	49.00	41.00	33.00	26.00	21.00	12.00	1.00
SCPXi 20	135.00	116.00	97.00	77.00	64.00	52.00	41.00	28.00	12.00
SCPXi 25	185.00	158.00	135.00	114.00	95.00	76.00	56.00	33.00	10.00
SCPXi 30	220.00	184.00	160.00	138.00	115.00	91.00	63.00	39.00	15.00

Autres documentations

Vous trouverez les données CAO et d'autres documents relatifs à l'article sous : **www.schmalz.com/10.02.02.08126**

Contacter Schmalz : Schmalz S.A.S • Le Prométhée • 65, Avenue du Général de Gaulle • 77420 Champs-sur-Marne • +33 1 6473 1730 • schmalz@schmalz.fr