Schmalz X-Pump

SCPXi 25 NC H 2xM12-5

Art.-Nr.: 10.02.02.08115



SCPXi 25 NC H 2xM12-5

Dati tecnici

Attributo	Valore
Collegamento elettrico	2xConnect M12, 2x5 pol
Tipo di protezione IP	IP 65 (con connettore)
Diametro nominale	2,5 mm
Vuoto max.	-850 mbar
Peso	0,900 kg
Consumo d'aria in aspirazione	290,0 l/min
Capacità di aspirazione (max.)	185,0 l/min
Comunicazione	IO-Link (Class A)
Connessione	G3/8"-IG
Valvola di controllo	Chiuso senza corrente
Modalità operativa	Controllo della pressione

L'eiettore compatto SCPXi viene fornito come prodotto finito per connessione (senza cavo di connessione).

Parti di ricambio disponibili: kit parti soggette a usura, silenziatore, modulo elettronico, valvole pilota

Accessori disponibili: cavo di connessione, piastra base

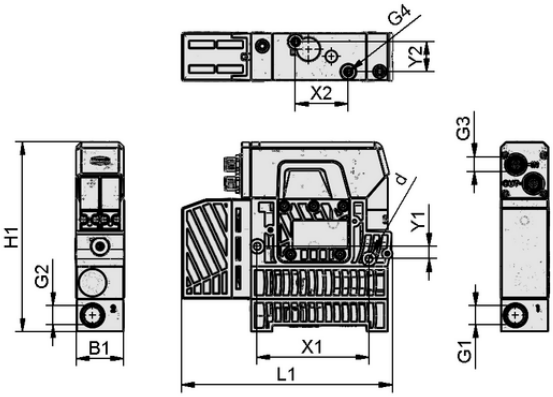

Dati di costruzione SCPXi 25 NC H 2xM12-5

Dati di costruzione

Attributo	Valore
Lunghezza L1	168,00 mm
Larghezza B1	39,00 mm
Altezza H1	151,00 mm
Diametro interno d	5,60 mm
Filettatura G1	G3/8"-IG
Filettatura G2	G3/8"-IG
Griglia forata Y1	10,0 mm
Griglia forata Y2	24,0 mm
Griglia forata X1	89,0 mm
Griglia forata X2	42,0 mm
Filettatura G4	M5-IG
Filettatura G3	M12x1-AG

Contattare Schmalz: Schmalz s.r.l. • Via Ticino 105 • 28066 Galliate (NO) • +39 0321 621 510 • schmalz@schmalz.it

Schmalz X-Pump

SCPXi 25 NC H 2xM12-5

Art.-Nr.: 10.02.02.08115

Dati tecnici

Attributo	Valore
Collegamento elettrico	2xConnect M12, 2x5 pol
Tipo di protezione IP	IP 65 (con connettore)
Diametro nominale	2,5 mm
Diametro interno del tubo flessibile aria compressa raccomandato	8,0 mm
Diametro interno tubo flessibile raccomandato a vuoto	11,0 mm
Grado di evacuazione	85,0 %
Vuoto max.	-850 mbar
Peso	900,00 g
Consumo d'aria massimo da soffiare	320,0 l/min
Consumo d'aria da soffiare	19,200 m^3/h
Consumo d'aria in aspirazione	17,400 m^3/h
Capacità di aspirazione (max.)	11,100 m^3/h
Comunicazione	IO-Link (Class A)
Campo di pressione (pressione di esercizio) [bar]	3,0 ... 6,0 bar
Temperatura d'intervento	0 ... 50 °C
Valvola di controllo	Chiuso senza corrente
Modalità operativa	Controllo della pressione

Contattare Schmalz: Schmalz s.r.l. • Via Ticino 105 • 28066 Galliate (NO) • +39 0321 621 510 • schmalz@schmalz.it

Schmalz X-Pump

SCPXi 25 NC H 2xM12-5

Art.-Nr.: 10.02.02.08115

Dati sulle prestazioni

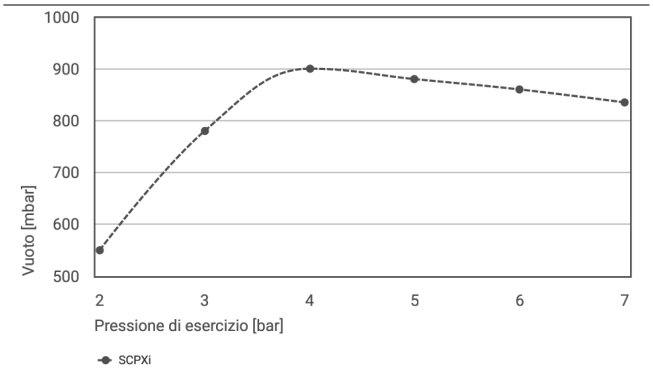

Vuoto eseguibile a varie pressioni di esercizio

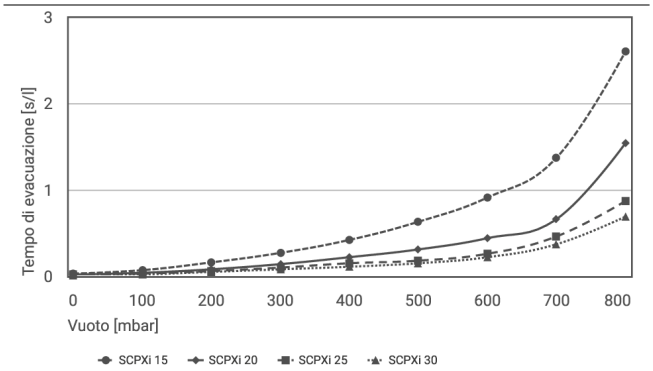

Tempi di evacuazione per diversi intervalli di vuoto [s/l]

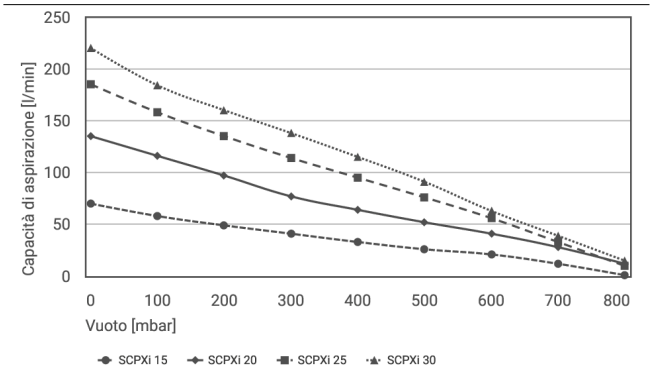

Capacità di aspirazione a diversi gradi di evacuazione [l/min]

Vuoto eseguibile a varie pressioni di esercizio

	2	3	4	5	6	7
SCPXi	550.00	780.00	900.00	880.00	860.00	835.00

Contattare Schmalz: Schmalz s.r.l. • Via Ticino 105 • 28066 Galliate (NO) • +39 0321 621 510 • schmalz@schmalz.it

Schmalz X-Pump

SCPXi 25 NC H 2xM12-5

Art.-Nr.: 10.02.02.08115

Tempi di evacuazione per diversi intervalli di vuoto [s/l]

	0	100	200	300	400	500	600	700	800
SCPXi 15	0.03	0.07	0.16	0.27	0.42	0.63	0.91	1.37	2.60
SCPXi 20	0.02	0.04	0.08	0.14	0.22	0.31	0.44	0.66	1.54
SCPXi 25	0.02	0.03	0.06	0.10	0.15	0.18	0.26	0.46	0.87
SCPXi 30	0.01	0.02	0.05	0.08	0.11	0.15	0.22	0.37	0.69

Capacità di aspirazione a diversi gradi di evacuazione [l/min]

	0	100	200	300	400	500	600	700	800
SCPXi 15	70.00	58.00	49.00	41.00	33.00	26.00	21.00	12.00	1.00
SCPXi 20	135.00	116.00	97.00	77.00	64.00	52.00	41.00	28.00	12.00
SCPXi 25	185.00	158.00	135.00	114.00	95.00	76.00	56.00	33.00	10.00
SCPXi 30	220.00	184.00	160.00	138.00	115.00	91.00	63.00	39.00	15.00

Ulteriore documentazione

I dati CAD e altri documenti relativi all'articolo sono disponibili all'indirizzo: **www.schmalz.com/10.02.02.08115**

Contattare Schmalz: Schmalz s.r.l. • Via Ticino 105 • 28066 Galliate (NO) • +39 0321 621 510 • schmalz@schmalz.it