コンパクトエジェクタ

SCPMi 10 S04 NO M8-6 ABU

Art.-Nr.: 10.02.02.05758

SCPMi 10 S04 NO M8-6 ABU

技術資料

電気の接続	M8コネクタ、6ピン
保護タイプ IP	IP 40
ノズルサイズ	1.0 mm
最大真空	870 mbar
ノイズレベルフリー	71.0 dB(A)
エア消費量吸引	45.0 l/min
吸込量（最大）	28.0 l/min
接続	接続ホース径：外径 Φ6 mm
圧力範囲（作動圧） [bar]	3.5 ～ 6.0 bar
電磁弁	ノーマルオープン

コンパクトエジェクタ SCPMは、すぐに接続可能な製品として納品されます。（電気接続ケーブルは別途お求めください）

スペアパーツ: サイレンサ、フィルターエレメント

アクセサリ: 電気接続ケーブル、コネクタ

シュマルツに連絡を： シュマルツ株式会社 • 神奈川県横浜市都筑区大棚町3001-7 • +81 45 565 5150 • schmalz@schmalz.co.jp

コンパクトエジェクタ

SCPMi 10 S04 NO M8-6 ABU

Art.-Nr.: 10.02.02.05758

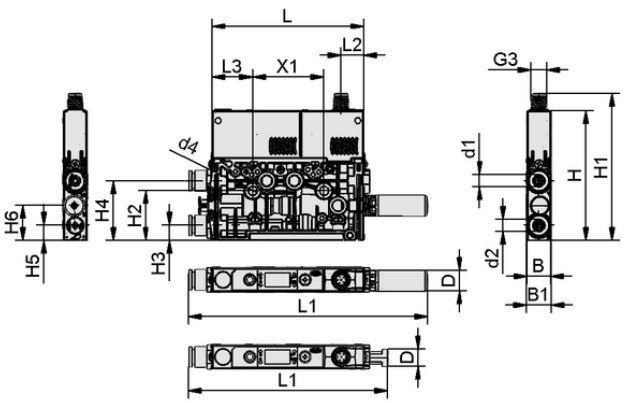

デザインデータ SCPMi 10 S04 NO M8-6 ABU

デザインデータ

グリッパーの長さ L1	98.30 mm
グリッパーの長さ L2	11.40 mm
グリッパーの長さ L	76.50 mm
幅B1	12.50 mm
幅B	12.00 mm
高さ H1	73.90 mm
高さ H2	24.95 mm
高さ H	65.30 mm
外径D	9.00 mm
内径d1	6.2 mm
d2	6.2 mm
グリッパーの長さ L3	20.50 mm
高さ H3	7.50 mm
高さH4	30.00 mm
吸込み穴用真空カートリッジのピッチ X1	36.0 mm
エジェクタ用真空カートリッジのサイズ d4	4.3 mm
高さ H5	7.50 mm
高さ H6	17.50 mm
スレッドG3	M8x1-M

技術資料

電磁弁	NO
ノズルサイズ	1.0 mm
推奨圧縮エアホース内径	4.0 mm
推奨ホース内径 真空	4.0 mm
到達真空圧	87.0 %
最大真空	870 mbar
質量	84.00 g
最大エア消費量 真空破壊	10.0 l/min
エア消費量吸引	45.0 l/min
吸込量（最大）	28.0 l/min
最適作動圧	4.50 bar
圧力範囲（作動圧） [bar]	3.5 ～ 6.0 bar
作動温度	0 ～ 50 °C
製品ファミリー	SCPMi
電気の接続	M8-6
コンフィギュレーター・タイプ	ABU

シュマルツに連絡を： シュマルツ株式会社 • 神奈川県横浜市都筑区大棚町3001-7 • +81 45 565 5150 • schmalz@schmalz.co.jp

コンパクトエジェクタ

SCPMi 10 S04 NO M8-6 ABU

Art.-Nr.: 10.02.02.05758

各作業圧で実現する真空度

Typ	2	2.5	3.0	3.5	4	4.5	5	5.5	6
SCPM 03/05/07	416	512	711	866	880	875	860	850	845
SCPM 10	350	416	512	725	866	880	870	860	850
SCPM 12	330	460	610	740	850	922	930	927	925

発注データ アクセサリ 10.02.02.05758

Typ		本数
接続ケーブル	ASK WB-M8-6 2000 K-6P	21.04.05.00488
接続ケーブル	ASK WB-M8-6 2000 S-M12-5	21.04.05.00489
接続ケーブル	ASK B-M8-6 5000 K-6P	21.04.05.00255
分岐ケーブル	ASV SCPMi B-M8-6 2xS-M12-4	10.02.02.05602
サイレンサー（丸型）	SD 10.5x31.7 SCPM	10.02.02.05807
エア排気口接続セット	ABL-SET SCPMi/c/b	10.02.02.06080
取付セット	SET SCPM MOUNT1	10.02.02.05805
取付ブラケット	BEF-WIN 15x50x36.1 1.5 SCPM	10.02.02.05824
ワンタッチホースコネクタ、ストレート	STV-GE M5-AG 4	10.08.02.00468
ワンタッチホースコネクタ、ストレート	STV-GE M7-AG 6	10.08.02.00469
ねじアダプタ	ADP-G M7-IG 10.8x7.9 SCPMi/c/b	10.02.02.05522
ねじアダプタ	ADP-G M5-IG 10.5x8.6 SCPMi/c/b	10.02.02.05643

発注データ スペアパーツ 10.02.02.05758

Typ		本数
サイレンサ	SD-EINS 6.4x21.8 SCPMi/c/b	10.02.02.05403

シュマルツに連絡を： シュマルツ株式会社 • 神奈川県横浜市都筑区大棚町3001-7 • +81 45 565 5150 • schmalz@schmalz.co.jp