コンパクトエジェクタ

SCPSb 10 S04 NO

Art.-Nr.: 10.02.02.04131

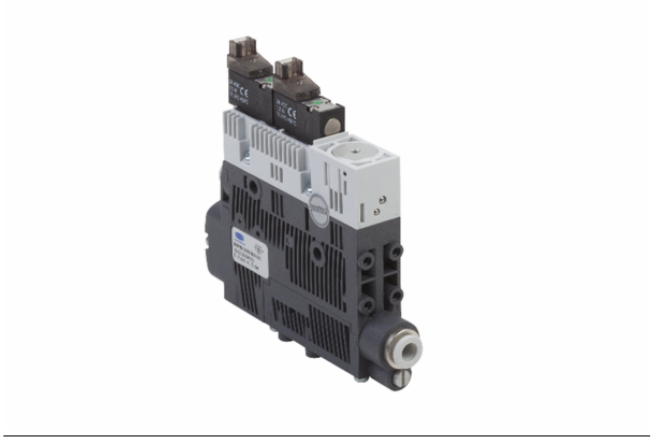

SCPSb 10 S04 NO

技術資料

属性	価値
最大真空	-850 mbar
エア消費量吸引	46.0 l/min
吸込量（最大）	36.0 l/min
接続	接続ホース径：外径 Φ6 mm
ノズルサイズ	10
電磁弁	ノーマルオープン

コンパクトエジェクタ SCPSbは、すぐに接続可能な製品として納品されます。（電気接続ケーブルは別途お求めください）

アクセサリ: 電気接続ケーブル、DINレール取付セット、真空フィルター、マニホールド、外部排気用ポート

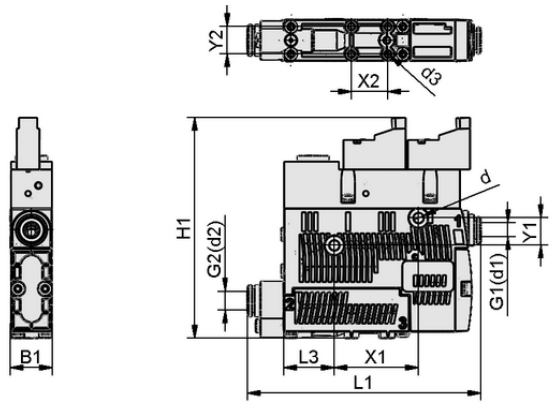

デザインデータ SCPSb 10 S04 NO

デザインデータ

属性	価値
グリッパーの長さ L1	102.50 mm
幅B1	18.60 mm
高さ H1	97.00 mm
内径d1	6.0 mm
d2	6.0 mm
内径d	4.40 mm
エジェクタ用真空カートリッジのサイズ d3	2.6 mm
グリッパーの長さ L3	22.00 mm
吸込み穴用真空カートリッジのピッチ Y1	12.0 mm
吸込み穴用真空カートリッジのピッチ Y2	12.0 mm
吸込み穴用真空カートリッジのピッチ X1	36.9 mm
吸込み穴用真空カートリッジのピッチ X2	16.0 mm

シュマルツに連絡を： シュマルツ株式会社 • 神奈川県横浜市都筑区大棚町3001-7 • +81 45 565 5150 • schmalz@schmalz.co.jp

コンパクトエジェクタ

SCPSb 10 S04 NO

Art.-Nr.: 10.02.02.04131

技術資料

属性	価値
保護タイプ IP	IP 40(プラグ装着時)
到達真空圧	85.0 %
質量	0.165 kg
最大エア消費量 真空破壊	120.0 l/min
エア消費量真空破壊	7.200 m^3/h
吸込量（最大）	2.210 m^3/h
最適作動圧	4.50 bar
圧力範囲（作動圧） [bar]	3.0 ～ 6.0 bar
製品ファミリー	SCPSb
ノズルサイズ	10
電磁弁	ノーマルオープン

シュマルツに連絡を： シュマルツ株式会社 • 神奈川県横浜市都筑区大棚町3001-7 • +81 45 565 5150 • schmalz@schmalz.co.jp

SCPSb 10 S04 NO

Art.-Nr.: 10.02.02.04131

テクニカルデータ

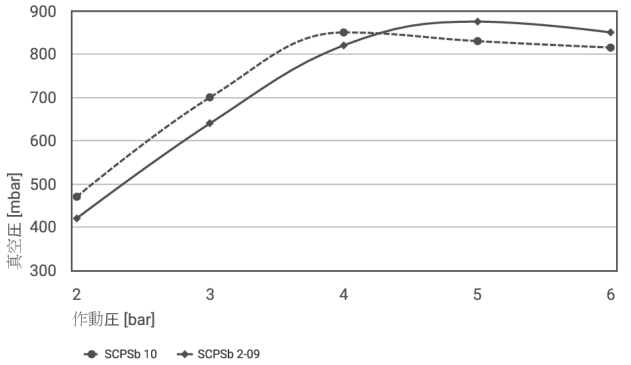

各作業圧で実現する真空度

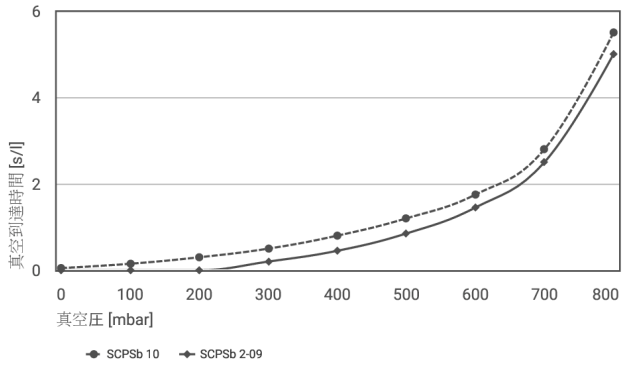

各真空範囲における真空到達時間[s/l]

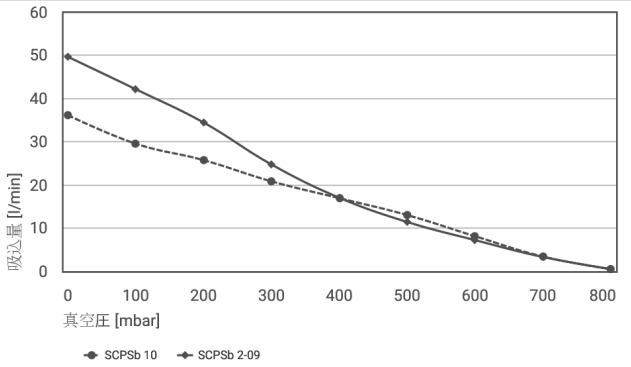

様々な到達真空圧での吸込量 [l/min]

各作業圧で実現する真空度

	2	3	4	5	6
SCPSb 10	470	700	850	830	815
SCPSb 2-09	420	640	820	875	850

シュマルツに連絡を： シュマルツ株式会社 • 神奈川県横浜市都筑区大棚町3001-7 • +81 45 565 5150 • schmalz@schmalz.co.jp

SCPSb 10 S04 NO

Art.-Nr.: 10.02.02.04131

各真空範囲における真空到達時間[s/l]

	0	100	200	300	400	500	600	700	800
SCPSb 10	0.05	0.15	0.3	0.5	0.8	1.2	1.75	2.8	5.5
SCPSb 2-09	0.0	0.0	0.00	0.2	0.45	0.85	1.45	2.5	5.0

様々な到達真空圧での吸込量 [l/min]

	0	100	200	300	400	500	600	700	800
SCPSb 10	36.1	29.5	25.7	20.8	16.9	13	8.1	3.4	0.5
SCPSb 2-09	49.6	42.1	34.4	24.7	17	11.4	7.2	3.3	0.5

その他の資料

この記事に関するCADデータおよびその他の資料は、以下を参照のこと： **www.schmalz.co.jp/10.02.02.04131**

発注データ アクセサリ 10.02.02.04131

Typ		本数
排気ユニット	ABL-SET SCPS einstufig	10.02.02.04216
接続ケーブル	ASK B-MIC10 3000 K-2P	21.04.06.00086
トップハットレールクランプ。	HUT-SN-KL 75x18x9 SCPS	10.02.02.04149
取付けセット	SET SCPS	10.02.02.04343
コンバージョンキット	UMR-SET SCPSb	10.02.02.04848
インラインフィルター	VFI CN6/4 50	10.07.01.00241
インラインフィルター	VFI CN8/6 50	10.07.01.00245
インラインフィルター	VFI 6/4 50	10.07.01.00328
真空フィルター	VFT G1/8-IG 80	10.07.01.00116

発注データ スペアパーツ 10.02.02.04131

Typ		本数
サイレンサー付き（円形）	SD-EINS 15x16.5 SD	10.02.02.04141
ふるい、円形	SIEB 11x2 X-5 0.415/0.22	10.02.02.04404

シュマルツに連絡を： シュマルツ株式会社 • 神奈川県横浜市都筑区大棚町3001-7 • +81 45 565 5150 • schmalz@schmalz.co.jp