Grundejektor

SBP HV 3 07 13 S

Art.-Nr.: 10.02.01.01722

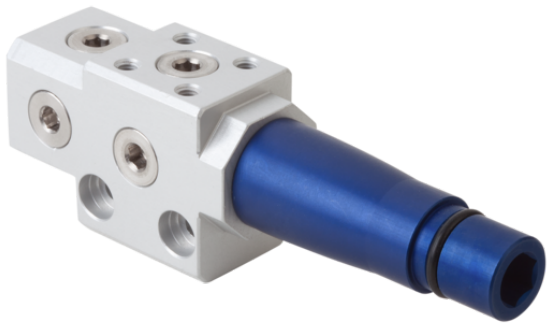

SBP HV 3 07 13 S

Technische Daten

Attribut	Wert
Düsendurchmesser	0,7 mm
Evakuierungsgrad	85,0 %
Luftverbrauch Saugen	23,5 l/min
Saugvermögen (max.)	63,8 l/min
Baugröße	13,00
Opt. Betriebsdruck	4,00 bar
Anzahl Stufen	3
Bauform Kompaktejektoren	Mit Sicherheitsventil
Bauform	High Vacuum

Der Grundejektor SBP-HV/HF wird als anschlussfertige Komponente geliefert.

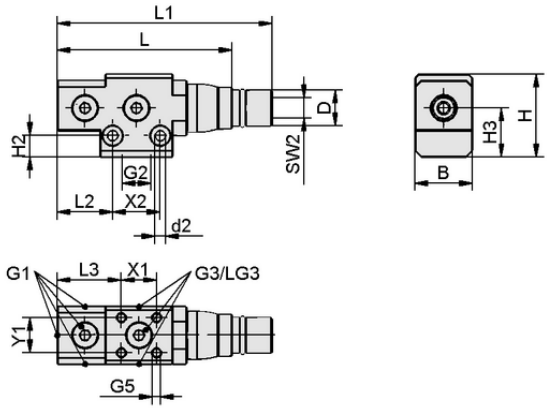

Konstruktionsdaten SBP HV 3 07 13 S

Konstruktionsdaten

Attribut	Wert
Länge L1	104,00 mm
Länge L2	22,00 mm
Länge L	88,00 mm
Breite B	23,00 mm
Höhe H2	8,50 mm
Höhe H	33,00 mm
Außendurchmesser D	14,20 mm
d2	4,2 mm
Gewinde G1	G1/8"-IG
Gewinde G2	G1/4"-IG
Gewindelänge LG3	5,5 mm
Schlüsselweite SW2	8,0 mm
Länge L3	25,50 mm
Höhe H3	19,50 mm
Lochabstand Y1	14,0 mm
Lochabstand X1	14,0 mm
Lochabstand X2	19,0 mm
Gewinde G3	G1/8"-IG
Gewinde G5	M4-IG

Kontakt zu Schmalz: J. Schmalz GmbH, Johannes-Schmalz-Str. 1 • 72293 Glatten • +49 7443 2403-105 • kundencenter@schmalz.de

Grundejektor

SBP HV 3 07 13 S

Art.-Nr.: 10.02.01.01722

Technische Daten

Attribut	Wert
Düsendurchmesser	0,7 mm
Empfohlener Schlauchinnendurchmesser Druckluftseite	4,0 mm
Empfohlener Schlauchinnendurchmesser Vakuumseite	6,0 mm
Evakuierungsgrad	85,0 %
Schalldruckpegel angesaugt	61,0 dB(A)
Schalldruckpegel frei	70,0 dB(A)
Gewicht	89,60 g
Luftverbrauch Saugen	0,829 cfm
Saugvermögen (max.)	2,253 cfm
Opt. Betriebsdruck	4,00 bar
Anzahl Stufen	3
Druckbereich (Betriebsdruck) [bar]	2,0 ... 6,0 bar
Einsatztemperatur	0 ... 60 °C
Druckbereich (Betriebsdruck) [psi]	29,0 ... 87,0
Opt. Druck	58,0 psi
Produktfamilie	SBP-HV-HF

Kontakt zu Schmalz: J. Schmalz GmbH, Johannes-Schmalz-Str. 1 • 72293 Glatten • +49 7443 2403-105 • kundencenter@schmalz.de

Grundejektor

SBP HV 3 07 13 S

Art.-Nr.: 10.02.01.01722

Leistungsdaten

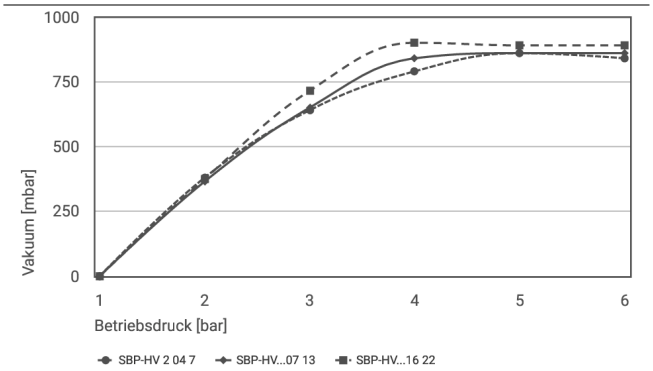

Erreichbares Vakuum bei unterschiedlichem Betriebsdruck

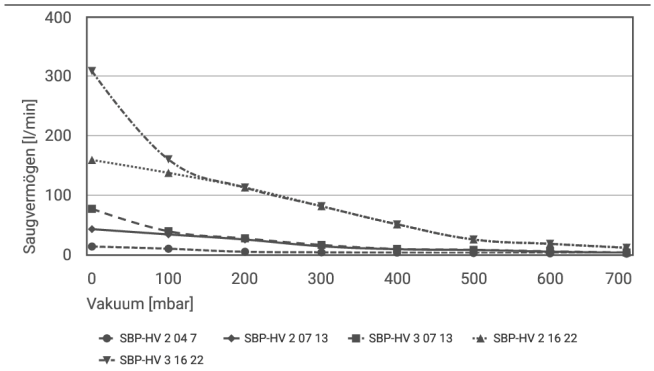

Saugvermögen bei verschiedenen Evakuierungsgraden [l/min]

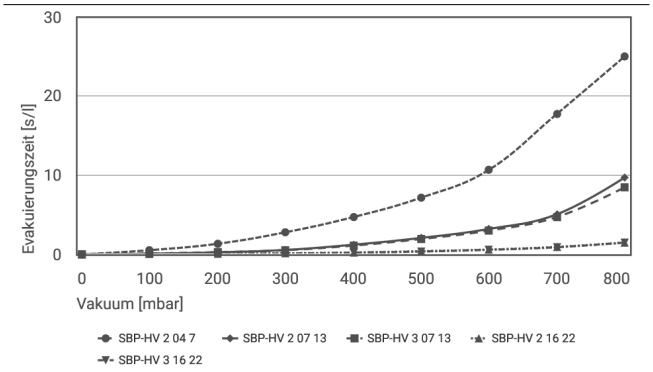

Evakuierungszeit bei verschiedenen Evakuierungsgraden [s/l]

Erreichbares Vakuum bei unterschiedlichem Betriebsdruck

	1	2	3	4	5	6
SBP-HV 2 04 7	-	380	640	790	860	840
SBP-HV...07 13	-	365	650	840	860	860
SBP-HV...16 22	-	375	715	900	890	890

Kontakt zu Schmalz: J. Schmalz GmbH, Johannes-Schmalz-Str. 1 • 72293 Glatten • +49 7443 2403-105 • kundencenter@schmalz.de

Grundejektor

SBP HV 3 07 13 S

Art.-Nr.: 10.02.01.01722

Saugvermögen bei verschiedenen Evakuierungsgraden [l/min]

	0	100	200	300	400	500	600	700
SBP-HV 2 04 7	13.2	9.5	4.4	3.4	2.9	2.3	1.7	1.2
SBP-HV 2 07 13	42.5	33.6	25.0	13.7	8.7	7.3	4.6	2.7
SBP-HV 3 07 13	76.8	39	26.9	16	9.2	7.6	5.1	3.1
SBP-HV 2 16 22	159.0	137.3	112.6	81.2	50.5	25	17.7	11.1
SBP-HV 3 16 22	308.8	160	112.6	81.2	50.5	25	17.7	11.1

Evakuierungszeit bei verschiedenen Evakuierungsgraden [s/l]

	0	100	200	300	400	500	600	700	800
SBP-HV 2 04 7	-	0.53	1.34	2.79	4.71	7.16	10.68	17.73	25
SBP-HV 2 07 13	-	0.09	0.26	0.56	1.22	2.08	3.21	5.06	9.71
SBP-HV 3 07 13	-	0.11	0.28	0.53	1.11	1.94	3.01	4.71	8.47
SBP-HV 2 16 22	-	0.06	0.09	0.14	0.23	0.4	0.61	0.94	1.49
SBP-HV 3 16 22	-	0.04	0.08	0.12	0.21	0.36	0.58	0.90	1.49

Weitere Dokumentationen

CAD-Daten und weitere Dokumente zum Artikel finden sie unter: **www.schmalz.com/10.02.01.01722**

Bestelldaten Zubehör 10.02.01.01722

Typ		Artikelnummer
Befestigungssatz	SET SFE 13	10.02.01.01579
Befestigungswinkel	BEF-WIN 36x40x27 5 SFE-13	10.08.03.00314
Schnellbelüftungsventil	SEV G1/8-IG G1/4-AG	10.02.01.01471
Schalldämpfer (rund)	SD 16.5x51.5 SHC 13	10.02.01.01498

Bestelldaten Ersatzteile 10.02.01.01722

Typ		Artikelnummer
Ejektormodul	SEP HV 3 07 13 S	10.02.01.01407
Befestigungselement	SFE 13 AL	10.02.01.01419
Haltekappe	SHC 3 13	10.02.01.01497

Kontakt zu Schmalz: J. Schmalz GmbH, Johannes-Schmalz-Str. 1 • 72293 Glatten • +49 7443 2403-105 • kundencenter@schmalz.de