Grundejektor

SBP HF 3 06 13

Art.-Nr.: 10.02.01.01720

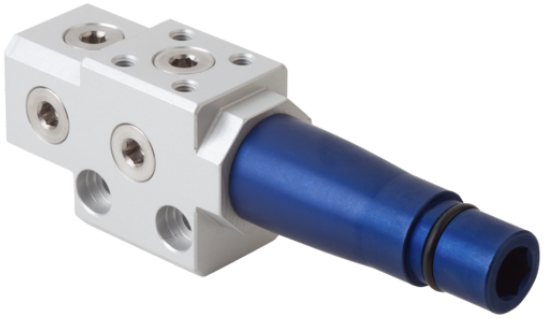

SBP HF 3 06 13

Technische Daten

Attribut	Wert
Düsendurchmesser	0,6 mm
Evakuierungsgrad	70,0 %
Luftverbrauch Saugen	18,7 l/min
Saugvermögen (max.)	67,3 l/min
Baugröße	13,00
Opt. Betriebsdruck	4,00 bar
Anzahl Stufen	3
Bauform	High Flow

Der Grundejektor SBP-HV/HF wird als anschlussfertige Komponente geliefert.

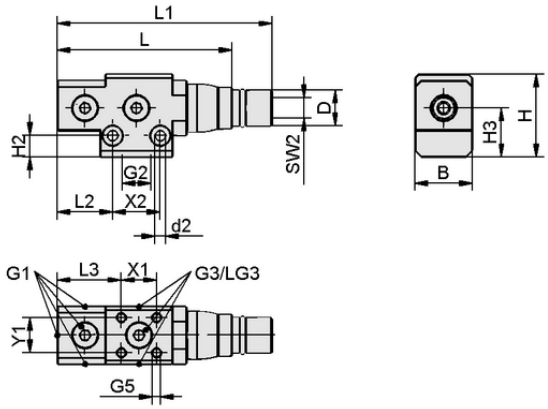

Konstruktionsdaten SBP HF 3 06 13

Konstruktionsdaten

Attribut	Wert
Länge L1	104,00 mm
Länge L2	22,00 mm
Länge L	88,00 mm
Breite B	23,00 mm
Höhe H2	8,50 mm
Höhe H	33,00 mm
Außendurchmesser D	14,20 mm
d2	4,2 mm
Gewinde G1	G1/8"-IG
Gewinde G2	G1/4"-IG
Gewindelänge LG3	5,5 mm
Schlüsselweite SW2	8,0 mm
Länge L3	25,50 mm
Höhe H3	19,50 mm
Lochabstand Y1	14,0 mm
Lochabstand X1	14,0 mm
Lochabstand X2	19,0 mm
Gewinde G3	G1/8"-IG
Gewinde G5	M4-IG

Kontakt zu Schmalz: J. Schmalz GmbH, Johannes-Schmalz-Str. 1 • 72293 Glatten • +49 7443 2403-105 • kundencenter@schmalz.de

Grundejektor

SBP HF 3 06 13

Art.-Nr.: 10.02.01.01720

Technische Daten

Attribut	Wert
Düsendurchmesser	0,6 mm
Empfohlener Schlauchinnendurchmesser Druckluftseite	4,0 mm
Empfohlener Schlauchinnendurchmesser Vakuumseite	6,0 mm
Evakuierungsgrad	70,0 %
Schalldruckpegel angesaugt	57,0 dB(A)
Schalldruckpegel frei	68,0 dB(A)
Gewicht	89,60 g
Luftverbrauch Saugen	0,660 cfm
Saugvermögen (max.)	2,376 cfm
Opt. Betriebsdruck	4,00 bar
Anzahl Stufen	3
Druckbereich (Betriebsdruck) [bar]	2,0 ... 6,0 bar
Einsatztemperatur	0 ... 60 °C
Druckbereich (Betriebsdruck) [psi]	29,0 ... 87,0
Opt. Druck	58,0 psi
Produktfamilie	SBP-HV-HF

Kontakt zu Schmalz: J. Schmalz GmbH, Johannes-Schmalz-Str. 1 • 72293 Glatten • +49 7443 2403-105 • kundencenter@schmalz.de

Grundejektor

SBP HF 3 06 13

Art.-Nr.: 10.02.01.01720

Leistungsdaten

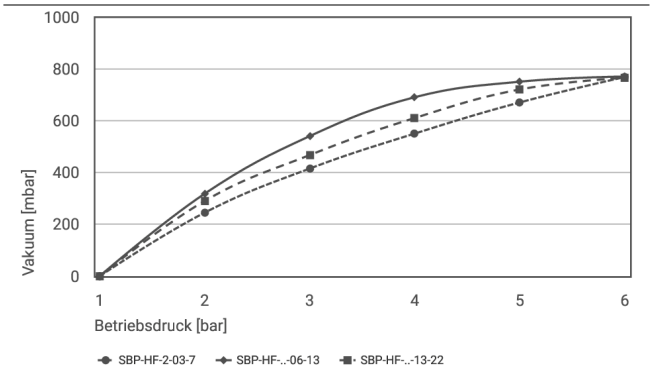

Erreichbares Vakuum bei unterschiedlichem Betriebsdruck

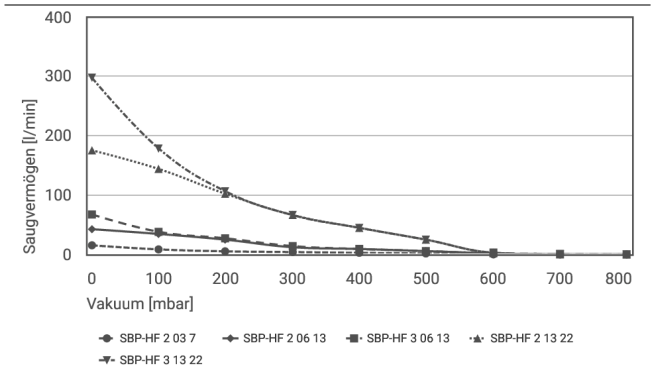

Saugvermögen bei verschiedenen Evakuierungsgraden [l/min]

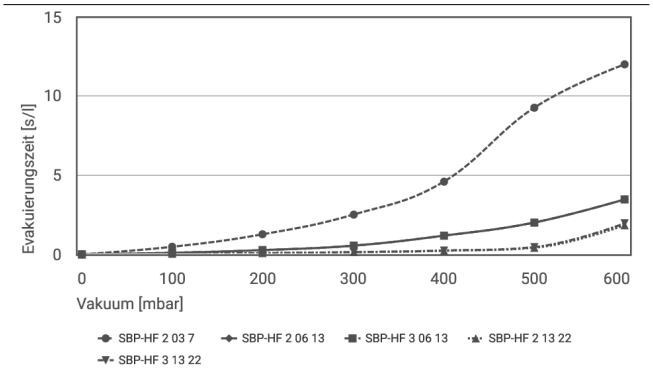

Evakuierungszeit bei verschiedenen Evakuierungsgraden [s/l]

Erreichbares Vakuum bei unterschiedlichem Betriebsdruck

	1	2	3	4	5	6
SBP-HF-2-03-7	0.0	245	415	550	670	768
SBP-HF-..-06-13	-	318	540	690	750	770
SBP-HF-..-13-22	-	290	467	610	720	765

Kontakt zu Schmalz: J. Schmalz GmbH, Johannes-Schmalz-Str. 1 • 72293 Glatten • +49 7443 2403-105 • kundencenter@schmalz.de

Grundejektor

SBP HF 3 06 13

Art.-Nr.: 10.02.01.01720

Saugvermögen bei verschiedenen Evakuierungsgraden [l/min]

	0	100	200	300	400	500	600	700	800
SBP-HF 2 03 7	15.25	8.38	5.13	3.88	2.63	1.5	-	-	-
SBP-HF 2 06 13	42.44	34.39	24.73	12.08	9.09	5.52	1.84	-	-
SBP-HF 3 06 13	67.28	38	27.03	14.00	9.09	5.52	1.84	0.69	-
SBP-HF 2 13 22	175.26	143.8	102	66.33	44.67	24.67	2.88	-	-
SBP-HF 3 13 22	297.6	178.3	106.1	66.3	44.7	24.7	2.9	-	-

Evakuierungszeit bei verschiedenen Evakuierungsgraden [s/l]

	0	100	200	300	400	500	600
SBP-HF 2 03 7	-	0.48	1.27	2.51	4.59	9.26	12
SBP-HF 2 06 13	-	0.1	0.27	0.55	1.18	2.01	3.47
SBP-HF 3 06 13	-	0.1	0.27	0.55	1.18	2.01	3.47
SBP-HF 2 13 22	-	0.04	0.08	0.14	0.23	0.42	1.84
SBP-HF 3 13 22	-	0.04	0.08	0.14	0.24	0.46	1.96

Weitere Dokumentationen

CAD-Daten und weitere Dokumente zum Artikel finden sie unter: **www.schmalz.com/10.02.01.01720**

Bestelldaten Zubehör 10.02.01.01720

Typ		Artikelnummer
Befestigungssatz	SET SFE 13	10.02.01.01579
Befestigungswinkel	BEF-WIN 36x40x27 5 SFE-13	10.08.03.00314
Schnellbelüftungsventil	SEV G1/8-IG G1/4-AG	10.02.01.01471
Schalldämpfer (rund)	SD 16.5x51.5 SHC 13	10.02.01.01498

Kontakt zu Schmalz: J. Schmalz GmbH, Johannes-Schmalz-Str. 1 • 72293 Glatten • +49 7443 2403-105 • kundencenter@schmalz.de

Grundejektor

SBP HF 3 06 13

Art.-Nr.: 10.02.01.01720

Bestelldaten Ersatzteile 10.02.01.01720

Typ		Artikelnummer
Ejektormodul	SEP HF 3 06 13	10.02.01.01344
Befestigungselement	SFE 13 AL	10.02.01.01419
Haltekappe	SHC 3 13	10.02.01.01497

Kontakt zu Schmalz: J. Schmalz GmbH, Johannes-Schmalz-Str. 1 • 72293 Glatten • +49 7443 2403-105 • kundencenter@schmalz.de