Schlauchanschluss-Gerade (mont)

SCHL-AN 32.5-47x47x48 PSSG

Art.-Nr.: 10.01.54.00038



SCHL-AN 32.5-47x47x48 PSSG

Technische Daten

Attribut	Wert
Höhe H	48,00 mm
Außendurchmesser D	32,50 mm
Lochabstand Y1	35,0 mm
Lochabstand X1	35,0 mm
Verwendung Konstruktion	PSSG

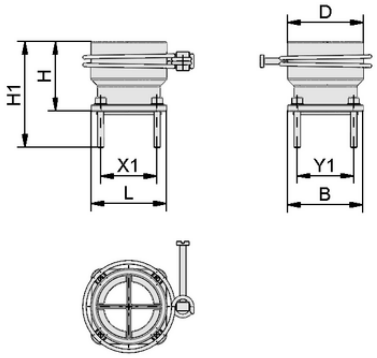

Konstruktionsdaten SCHL-AN 32.5-47x47x48 PSSG

Konstruktionsdaten

Attribut	Wert
Länge L	47,00 mm
Breite B	47,00 mm
Höhe H1	65,00 mm
Höhe H	48,00 mm
Außendurchmesser D	32,50 mm
Lochabstand Y1	35,0 mm
Lochabstand X1	35,0 mm

Weitere Dokumentationen

CAD-Daten und weitere Dokumente zum Artikel finden sie unter: **www.schmalz.com/10.01.54.00038**

Kontakt zu Schmalz: J. Schmalz GmbH, Johannes-Schmalz-Str. 1 • 72293 Glatten • +49 7443 2403-105 • kundencenter@schmalz.de