Système de support

HTR-D30-I M16x1-IG FSTE PXT

Art.-Nr.: 10.01.49.00038

HTR-D30-I M16x1-IG FSTE PXT

Données techniques

Attribut	Valeur
Construction de l'utilisation	Système de préhension modulaire
Longueur L	53,40 mm
Diamètre extérieur D	30,00 mm
Filetage G1	M16x1-F
Forme	pour FSTE
Raccord de traverse	Profil D30-ITEM

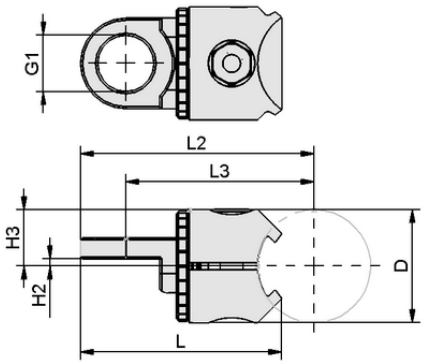

Données de construction HTR-D30-I M16x1-IG FSTE PXT

Données de construction

Attribut	Valeur
Longueur L2	62,00 mm
Longueur L	53,40 mm
Hauteur H2	2,00 mm
Diamètre extérieur D	30,00 mm
Filetage G1	M16x1-F
Longueur L3	50,00 mm
Hauteur H3	15,00 mm

Autres documentations

Vous trouverez les données CAO et d'autres documents relatifs à l'article sous : **www.schmalz.com/10.01.49.00038**

Contacter Schmalz : Schmalz S.A.S • Le Prométhée • 65, Avenue du Général de Gaulle • 77420 Champs-sur-Marne • +33 1 6473 1730 • schmalz@schmalz.fr

HTR-D30-I M16x1-IG FSTE PXT

Art.-Nr.: 10.01.49.00038

Données de commande des accessoires 10.01.49.00038

Typ		num
Connexion coudée	SVB-WIN 8-6/6-4 KU-ROH	10.08.02.00501
Connexion coudée	SVB-WIN 8-6 KU-ROH	10.08.02.00542
Connexion droite	SVB-GE 8-6/6-4	10.08.02.00543

Contacter Schmalz : Schmalz S.A.S • Le Prométhée • 65, Avenue du Général de Gaulle • 77420 Champs-sur-Marne • +33 1 6473 1730 • schmalz@schmalz.fr