Ventouse (ronde)

SAUG-SCGS 20 NBR-ESD-55 B QC

Art.-Nr.: 10.01.30.01553



SAUG-SCGS 20 NBR-ESD-55 B QC

Données techniques

Attribut	Valeur
Matière de la ventouse	Caoutchouc nitrile NBR-ESD
Dureté de la matière [Shore A]	55,0 Shore A
Taille	20,00

Le préhenseur à flux SCGS est construit en deux parties. Pour obtenir un préhenseur complet (préhenseur à flux + ventouse), les étapes suivantes sont nécessaires pour le commander :

- Préhenseur à flux (étape 1) - disponible pour un montage latéral
- Ventouse (étape 2)

Accessoires disponibles : raccord à vis à poussoir

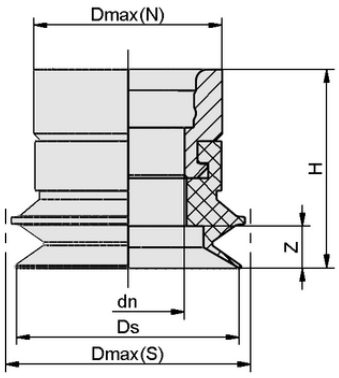

Données de construction SAUG-SCGS 20 NBR-ESD-55 B QC

Données de construction

Attribut	Valeur
Hauteur H	22,50 mm
Diamètre nominal dn	15,00 mm
Allongement du ressort Z	3,0 mm
Diamètre Ds	21,5 mm
Diamètre Dmax(S)	25,0 mm
Diamètre Dmax(N)	25,0 mm

Contacter Schmalz : Schmalz S.A.S • Le Prométhée • 65, Avenue du Général de Gaulle • 77420 Champs-sur-Marne • +33 1 6473 1730 • schmalz@schmalz.fr

Ventouse (ronde)

SAUG-SCGS 20 NBR-ESD-55 B QC

Art.-Nr.: 10.01.30.01553

Données techniques

Attribut	Valeur
Matière de la ventouse	Caoutchouc nitrile NBR-ESD
Dureté de la matière [Shore A]	55,0 Shore A
Poids propre	10,20 g
Taille	20,00
Famille de produits	SAUG-SCGS

Autres documentations

Vous trouverez les données CAO et d'autres documents relatifs à l'article sous : **www.schmalz.com/10.01.30.01553**

Données de commande pièce de rechange 10.01.30.01553

Typ		Nombre d'article
Ventouse à soufflets p SCG(S)-pince	BCG 20 NBR-ESD-55 SC085	10.01.06.04573

Contacter Schmalz : Schmalz S.A.S • Le Prométhée • 65, Avenue du Général de Gaulle • 77420 Champs-sur-Marne • +33 1 6473 1730 • schmalz@schmalz.fr