吸盘（圆形）

SAUG-SCGS 20 NBR-ESD-55 B QC

Art.-Nr.: 10.01.30.01553



SAUG-SCGS 20 NBR-ESD-55 B QC

技术的数据

属性	价值
吸盘胶皮材料	丁腈橡胶 NBR-ESD
材料硬度[邵氏 A]	55.0 Shore A
尺寸	20.00

气流夹持器 SCGS 由两部分构成。若需订购完整的夹具（气流夹持器 + 吸盘），请遵守以下订购步骤：

- 气流夹持器（步骤 1） - 可用于侧向安装
- 吸盘（步骤 2）

可提供的附件：插接连接

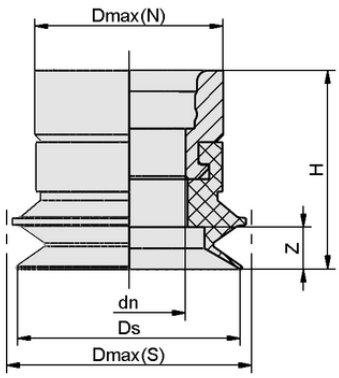

设计参数 SAUG-SCGS 20 NBR-ESD-55 B QC

设计参数

属性	价值
高度 H	22.50 mm
公称直径 dn	15.00 mm
弹簧吸盘行程 Z	3.0 mm
直径 Ds	21.5 mm
直径 Dmax(S)	25.0 mm
直径Dmax(N)	25.0 mm

联系 Schmalz： 施迈茨（中国）有限公司 • 中国上海浦东新区高科东路777弄8号（阳光商业中心）808-809室 • +86（0）512 5376 0001 • schmalz@schmalz.net.cn

吸盘（圆形）

SAUG-SCGS 20 NBR-ESD-55 B QC

Art.-Nr.: 10.01.30.01553

技术的数据

属性	价值
吸盘胶皮材料	丁腈橡胶 NBR-ESD
材料硬度[邵氏 A]	55.0 Shore A
重量	10.20 g
尺寸	20.00
产品系列	SAUG-SCGS

更多文件

与文章相关的 CAD 数据和其他文件可在以下网址找到： **www.schmalz.net/cn/10.01.30.01553**

订单数据 备件序号 10.01.30.01553

Typ		针数
波纹吸盘 SCG(S)- 吸具	BCG 20 NBR-ESD-55 SC085	10.01.06.04573

联系 Schmalz： 施迈茨（中国）有限公司 • 中国上海浦东新区高科东路777弄8号（阳光商业中心）808-809室 • +86（0）512 5376 0001 • schmalz@schmalz.net.cn