真空パッド (円形)

SAUG-SCGS 20 NBR-ESD-55 B

Art.-Nr.: 10.01.30.01091

SAUG-SCGS 20 NBR-ESD-55 B

技術資料

真空パッドの材質	ニトリルゴム NBR-ESD (ESD対策ゴム)
材質の硬度 [ショアA]	55.0 Shore A
サイズ	20.00

コンポジットグリッパー SCGSは本体のみで納品されます。別途吸着パッドまたは吸着プレートを注文する必要があります。

- コンポジットグリッパー SCGS: オフセット取付タイプ
- 吸着パッド

アクセサリ: ワンタッチホースコネクタ

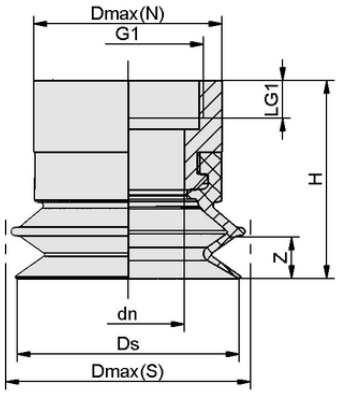

デザインデータ SAUG-SCGS 20 NBR-ESD-55 B

デザインデータ

高さ H	22.50 mm
呼び径 dn	15.00 mm
スレッドG1	M20x1-F
グリッパーの長さ LG1	5.0 mm
スプリングストロークZ	3.0 mm
径 Ds	21.5 mm
径 Dmax(S)	25.0 mm
直径 Dmax(N)	25.0 mm

シュマルツに連絡を： シュマルツ株式会社 • 神奈川県横浜市都筑区大棚町3001-7 • +81 45 565 5150 • schmalz@schmalz.co.jp

SAUG-SCGS 20 NBR-ESD-55 B

Art.-Nr.: 10.01.30.01091

技術資料

真空パッドの材質	ニトリルゴム NBR-ESD (ESD対策ゴム)
材質の硬度 [ショアA]	55.0 Shore A
質量	9.40 g
サイズ	20.00
製品ファミリー	SAUG-SCGS

発注データ スペアパーツ **10.01.30.01091**

Typ		本数
コンポジットグリッパー SCG (S) 用吸着パッド	BCG 20 NBR-ESD-55 SC085	10.01.06.04573

シュマルツに連絡を： シュマルツ株式会社 • 神奈川県横浜市都筑区大棚町3001-7 • +81 45 565 5150 • schmalz@schmalz.co.jp