真空パッド (円形)

SAUG-SCGS 20 NBR-ESD-55

Art.-Nr.: 10.01.30.00802

SAUG-SCGS 20 NBR-ESD-55

技術資料

真空パッドの材質	ニトリルゴム NBR-ESD (ESD対策ゴム)
材質の硬度 [ショアA]	55.0 Shore A
サイズ	20.00

コンポジットグリッパー SCGSは本体のみで納品されます。別途吸着パッドまたは吸着プレートを注文する必要があります。

- コンポジットグリッパー SCGS: オフセット取付タイプ
- 吸着パッド

アクセサリ: ワンタッチホースコネクタ

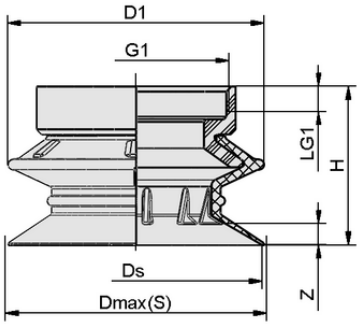

デザインデータ SAUG-SCGS 20 NBR-ESD-55

デザインデータ

高さ H	19.60 mm
外径 D1	22.0 mm
呼び径 dn	11.00 mm
スレッドG1	M20x1-F
グリッパーの長さ LG1	5.0 mm
スプリングストロークZ	1.5 mm
径 Ds	21.4 mm
径 Dmax(S)	23.0 mm
直径 Dmax(N)	25.0 mm

シュマルツに連絡を： シュマルツ株式会社 • 神奈川県横浜市都筑区大棚町3001-7 • +81 45 565 5150 • schmalz@schmalz.co.jp

真空パッド (円形)

SAUG-SCGS 20 NBR-ESD-55

Art.-Nr.: 10.01.30.00802

技術資料

真空パッドの材質	ニトリルゴム NBR-ESD (ESD対策ゴム)
材質の硬度 [ショアA]	55.0 Shore A
質量	15.90 g
サイズ	20.00
製品ファミリー	SAUG-SCGS

31.12.2027
10.01.30.01091 SAUG-SCGS 20 NBR-ESD-55 B

発注データ スペアパーツ **10.01.30.00802**

Typ		本数
フラット真空吸着パッド	FLSA 20 NBR-ESD-55	10.01.06.04220

シュマルツに連絡を： シュマルツ株式会社 • 神奈川県横浜市都筑区大棚町3001-7 • +81 45 565 5150 • schmalz@schmalz.co.jp