法兰盘(圆形)

FLAN-PL 63x10.5-AD1

Art.-Nr.: 10.01.30.00016



FLAN-PL 63x10.5-AD1

技术的数据

属性	价值
长度 L	10.50 mm
外部直径 D	63.00 mm
尺寸	AD1

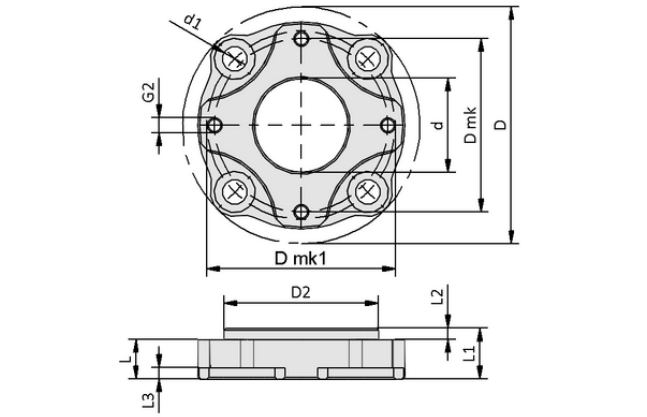

设计参数 FLAN-PL 63x10.5-AD1

设计参数

属性	价值
长度 L1	13.50 mm
长度 L2	3.00 mm
长度 L	10.50 mm
外部直径 D2	41.1 mm
外部直径 D	63.00 mm
内径 d1	6.6 mm
内径 d	25.00 mm
螺纹 G2	M4-F
Dmk	46.0 mm
长度 L3	3.00 mm
螺距直径 D mk1	50.0 mm

技术的数据

属性	价值
重量	57.50 g
压力范围（操作手柄压力） [bar]	bar

联系 Schmalz： 施迈茨（中国）有限公司 • 中国上海浦东新区高科东路777弄8号（阳光商业中心）808-809室 • +86（0）512 5376 0001 • schmalz@schmalz.net.cn

法兰盘(圆形)

FLAN-PL 63x10.5-AD1

Art.-Nr.: 10.01.30.00016

更多文件

与文章相关的 CAD 数据和其他文件可在以下网址找到： **www.schmalz.net/cn/10.01.30.00016**

联系 Schmalz： 施迈茨（中国）有限公司 • 中国上海浦东新区高科东路777弄8号（阳光商业中心）808-809室 • +86（0）512 5376 0001 • schmalz@schmalz.net.cn