ベル型真空パッド

SAXM 30 ED-85 G1/4-IG

Art.-Nr.: 10.01.19.00014

SAXM 30 ED-85 G1/4-IG

技術資料

真空パッドの材質	エラストドゥールED
材質の硬度 [ショアA]	85.0 Shore A
サイズ	30.00
接続	G1/4-IG
ニップル材質	アルミ

ベル型真空パッド SAXMはパッドにネジが取り付けられた状態で納品されます。以下の製品で構成されます。交換部品として、それぞれの製品を個別に注文することが可能です。

- ベル型真空パッド SAXM: 様々なサイズをラインアップ
- 上部コネクタ: 様々なネジタイプをラインアップ
- 下部コネクタ: ブレーキフット付き

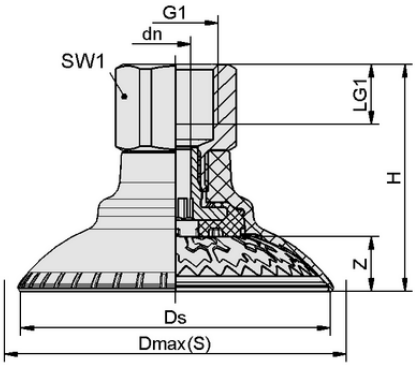

デザインデータ SAXM 30 ED-85 G1/4-IG

デザインデータ

高さ H	35.00 mm
呼び径 dn	5.10 mm
スレッドG1	G1/4"-F
グリッパーの長さ LG1	12.0 mm
スパナサイズ SW1	17.0 mm
スプリングストロークZ	4.3 mm
径 Ds	31.6 mm
径 Dmax(S)	35.2 mm

※ゴム部品の許容寸法公差は、DIN ISO 3302-1 M3に準拠します。

シュマルツに連絡を： シュマルツ株式会社 • 神奈川県横浜市都筑区大棚町3001-7 • +81 45 565 5150 • schmalz@schmalz.co.jp

ベル型真空パッド

SAXM 30 ED-85 G1/4-IG

Art.-Nr.: 10.01.19.00014

技術資料

真空パッドの材質	エラストドゥールED
材質の硬度 [ショアA]	85.0 Shore A
ホース径（推奨） d	5.0 mm
最小ワーク半径（凸部）	18.0 mm
吸着力（-600mbar）	39.00 N
質量	15.10 g
水平方向の力	32.0 N
水平方向の力 油性表面	41.0 N
ボリューム	3.400 cm^3
サイズ	30.00
折りたたみ式本数	0.0
接続	G1/4-F
製品ファミリー	SAXM

注記：吸着力：吸着力：規定の吸着力は、真空度-0.6 barで、ワーク表面が乾燥し、滑らかで均一な状態での理論値です：水平方向の力：規定された水平方向の力は、真空度-0.6 barで、ワーク表面がドライまたはオイリーで、滑らかでフラットな状態で測定された値です。ワーク表面とその質により、実際の値はこれらの値から逸脱することがあります ホース径：推奨ホース径はホース長さ約2 mの場合です。

発注データ スペアパーツ 10.01.19.00014

Typ		本数
シュマルツコネクタ アダプタ	SC-A 045 G1/4-IG L	10.01.06.02736

発注データ ウェアパーツ 10.01.19.00014

Typ		本数
ベル型真空パッド	SAXM 30 ED-85 SC045	10.01.19.00004
シュマルツコネクタ ネジ	SC-S 045 FDC-L	10.01.06.02803

シュマルツに連絡を： シュマルツ株式会社 • 神奈川県横浜市都筑区大棚町3001-7 • +81 45 565 5150 • schmalz@schmalz.co.jp