Innospann间隔环

ISZR-V 80x48

Art.-Nr.: 10.01.15.00055



ISZR-V 80x48

技术的数据

属性	价值
高度 H	48.00 mm
外部直径 D	80.00 mm
内径 d	60.00 mm

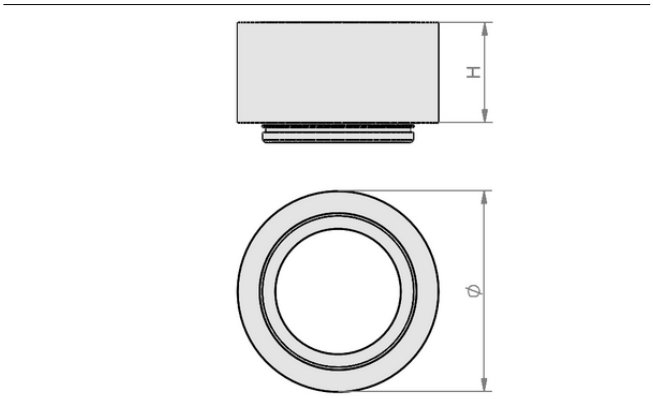

设计参数 ISZR-V 80x48

设计参数

属性	价值
高度 H	48.00 mm
外部直径 D	80.00 mm
内径 d	60.00 mm

更多文件

与文章相关的 CAD 数据和其他文件可在以下网址找到： **www.schmalz.net/cn/10.01.15.00055**

联系 Schmalz： 施迈茨（中国）有限公司 • 中国上海浦东新区高科东路777弄8号（阳光商业中心）808-809室 • +86（0）512 5376 0001 • schmalz@schmalz.net.cn