波纹吸盘（圆形）

FSGA 78 SI-55 G1/4-AG CFFP80

Art.-Nr.: 10.01.06.06415



FSGA 78 SI-55 G1/4-AG CFFP80

可用的波纹吸盘直径不一，可选配胶合密封环。

技术的数据

属性	价值
吸盘胶皮材料	硅树脂 SI
材料硬度[邵氏 A]	55.0 Shore A
尺寸	78.00
吸盘折数	1.5
螺纹接头材料	铝

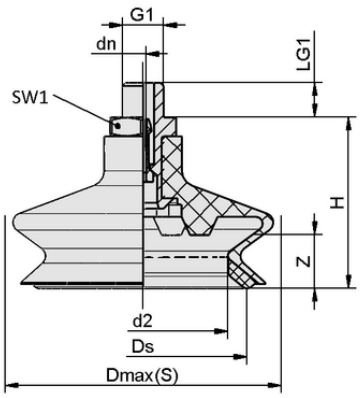

设计参数 FSGA 78 SI-55 G1/4-AG CFFP80

设计参数

属性	价值
高度 H	54.40 mm
公称直径 dn	0.70 mm
d2	54.0 mm
螺纹 G1	G1/4"-M
螺纹长度 LG1	11.0 mm
扳手尺寸 SW1	21.0 mm
弹簧吸盘行程 Z	17.0 mm
直径 Ds	66.2 mm
直径 Dmax(S)	84.5 mm

联系 Schmalz： 施迈茨（中国）有限公司 • 中国上海浦东新区高科东路777弄8号（阳光商业中心）808-809室 • +86（0）512 5376 0001 • schmalz@schmalz.net.cn

波纹吸盘（圆形）

FSGA 78 SI-55 G1/4-AG CFFP80

Art.-Nr.: 10.01.06.06415

技术的数据

属性	价值
吸盘胶皮材料	硅树脂 SI
材料硬度[邵氏 A]	55.0 Shore A
工件最小半径（凸面）	37.5 mm
拉脱力	160.00 N
吸力（-600 mbar）	137.40 N
重量	75.00 g
卷数	68.800 cm^3
尺寸	78.00
吸盘折数	1.5
产品系列	FSGA

更多文件

与文章相关的 CAD 数据和其他文件可在以下网址找到： **www.schmalz.net/cn/10.01.06.06415**

订单数据 备件序号 10.01.06.06415

Typ		针数
波纹吸盘（圆形）	FGA 78 SI-55 N019 CF	10.01.06.06066
止回阀	SVN-FP-80 G1/4-AG N019	10.05.03.00413
止回阀	FP 80	10.05.04.00172

联系 Schmalz： 施迈茨（中国）有限公司 • 中国上海浦东新区高科东路777弄8号（阳光商业中心）808-809室 • +86（0）512 5376 0001 • schmalz@schmalz.net.cn