Ventosa de fuelle (ovalada)

# SAOXB 80x40 ED-85 G1/4-IG

Art.-Nr.: 10.01.06.06015

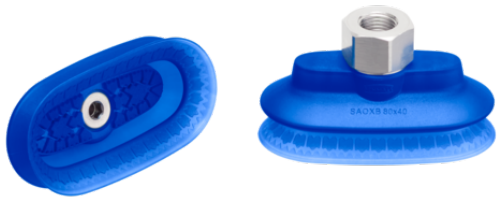

SAOXB 80x40 ED-85 G1/4-IG

## Datos técnicos

| Atributo | Valor |
|---|---|
| Material de ventosa | Elastodur ED |
| Dureza del material [Shore A] | 85,0 Shore A |
| Número de pliegues | 1,5 |
| Dimensión (LxAn) | 80x40 |
| Material de la boquilla | Aluminio |

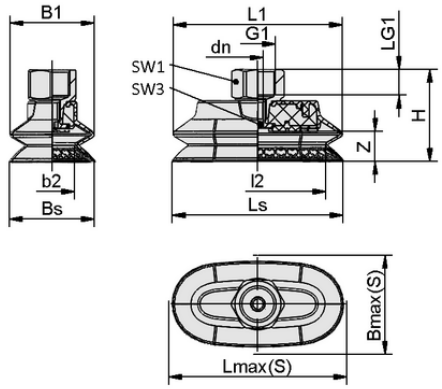


Datos de diseño SAOXB 80x40 ED-85 G1/4-IG

## Datos de diseño

| Atributo | Valor |
|---|---|
| Longitud L1 | 78,80 mm |
| Anchura B1 | 39,00 mm |
| Altura H | 42,70 mm |
| Diámetro nominal dn | 4,50 mm |
| Rosca G1 | G1/4"-HE |
| Longitud de rosca LG1 | 12,0 mm |
| Tamaño de la llave SW1 | 22,0 mm |
| Recorrido de resorte Z | 14,0 mm |
| Anchura de ventosa Bs | 39,00 mm |
| Ls | 80,00 mm |
| Tamaño de la llave SW3 | 5,0 mm |
| Lmáx.(S) | 84,00 mm |
| Bmax(S) | 46,00 mm |
| Longitud L2 | 63,00 mm |
| Anchura B2 | 23,00 mm |



**Póngase en contacto con Schmalz:** Schmalz S.A. • Avda. Ribera de Axpe. 49 • P.A.E. UDONDO-Edificio B-Nave 2 • 48950 Erandio (Vizcaya) • +34 94 480 5585, schmalz@schmalz.es

Ventosa de fuelle (ovalada)

# SAOXB 80x40 ED-85 G1/4-IG

Art.-Nr.: 10.01.06.06015

## Datos técnicos

| Atributo | Valor |
|---|---|
| Material de ventosa | Elastodur ED |
| Dureza del material [Shore A] | 85,0 Shore A |
| Radio de la pieza mín. (convexo) | 17,5 mm |
| Fuerza de arranque | 96,60 N |
| Fuerza de aspiración (-600 mbar) | 76,10 N |
| Fuerza lateral | 42,8 N |
| Fuerza lateral superficie aceitosa | 50,4 N |
| Volumen | 30,900 $cm^3$ |
| Número de pliegues | 1,5 |
| Superficie de ventosa efectiva | 26,52 $mm^2$ |
| Familia de productos | SAOXB |
| Dimensión (LxAn) | 80x40 |
| Material de la boquilla | Aluminio |

Nota: Fuerza de aspiración: Los valores de la fuerza de aspiración son valores teóricos con un vacío de -0,6 bar y una superficie de la pieza seca, lisa y uniforme - se especifican sin factores de seguridad. Diámetro interior tubo flexible: El diámetro del tubo flexible recomendado se refiere a una longitud de tubo flexible de aprox. 2 m.

## Documentación adicional

Los datos CAD y otros documentos relacionados con el artículo pueden consultarse en: **www.schmalz.com/10.01.06.06015**

## Datos de pedido piezas de recambio 10.01.06.06015

| Typ | | Número de artículo |
|---|---|---|
| Ventosa de fuelle (ovalada) | SAOXB 80x40 ED-85 SC043 | 10.01.06.05782 |



**Póngase en contacto con Schmalz:** Schmalz S.A. • Avda. Ribera de Axpe. 49 • P.A.E. UDONDO-Edificio B-Nave 2 • 48950 Erandio (Vizcaya) • +34 94 480 5585, schmalz@schmalz.es