Körüklü vantuz (oval)

SAOXB 80x40 ED-85 G1/4-IG

Art.-Nr.: 10.01.06.06015

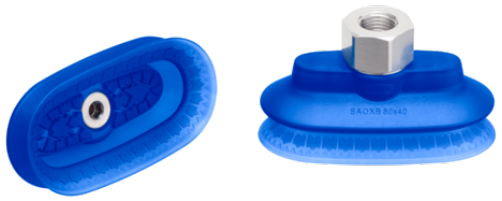

SAOXB 80x40 ED-85 G1/4-IG

Teknik veriler

Attribute	Value
Vantuz malzemesi	Elastodur ED
Malzeme sertliği [Shore A]	85,0 Shore A
Körük Sayısı	1,5
Boyutlar (LxW)	80x40
Meme ucu malzemesi	Alüminyum

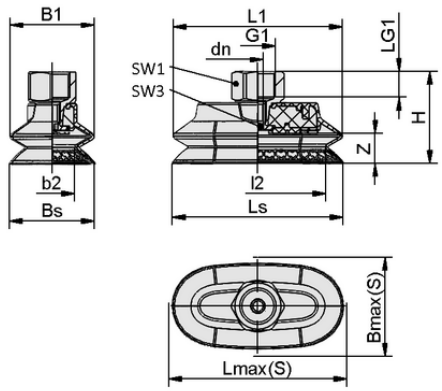

Tasarım verileri SAOXB 80x40 ED-85 G1/4-IG

Tasarım verileri

Attribute	Value
Uzunluk L1	78,80 mm
Genişlik B1	39,00 mm
Yükseklik H	42,70 mm
Nominal çap dn	4,50 mm
Diş G1	G1/4"-F
Diş uzunluğu LG1	12,0 mm
Anahtar boyutu SW1	22,0 mm
Yay stroku Z	14,0 mm
Vantuz genişliği Bs	39,00 mm
Ls	80,00 mm
Anahtar boyutu SW3	5,0 mm
Lmaks.(S)	84,00 mm
Bmax(S)	46,00 mm
Uzunluk L2	63,00 mm
Genişlik B2	23,00 mm

Schmalz ile iletişime geçin: Schmalz Vakum San. ve Tic. Ltd. Şti. • Aydınlı Mah. Patlayıcı Maddeler Yolu • Dumankaya Botanik A-89 • 34953 - TUZLA - İSTANBUL

Körüklü vantuz (oval)

SAOXB 80x40 ED-85 G1/4-IG

Art.-Nr.: 10.01.06.06015

Teknik veriler

Attribute	Value
Vantuz malzemesi	Elastodur ED
Malzeme sertliği [Shore A]	85,0 Shore A
İş parçası yarıçapı dak (dışbükey)	17,5 mm
Çekme kuvveti	96,60 N
Emme kuvveti (-600mbar)	76,10 N
Yanal kuvvet	42,8 N
Yanal kuvvet yağlı yüzey	50,4 N
Cilt	30,900 cm^3
Körük Sayısı	1,5
Etkili emiş alanı	26,52 mm^2
Ürün ailesi	SAOXB
Boyutlar (LxW)	80x40
Meme ucu malzemesi	Alüminyum

Note: Suction force: The suction force values are theoretical values at -0.6 bar vacuum and a dry, smooth and even workpiece surface – they are specified without safety factors. Hose inner diameter: The recommended hose diameter refers to a hose length of approx. 2 m

Further documentation

CAD data and other documents relating to the article can be found at: **www.schmalz.com/10.01.06.06015**

Sipariş Verisi Yedek Parça 10.01.06.06015

Typ		Ürün numarası
Körüklü vantuz (oval)	SAOXB 80x40 ED-85 SC043	10.01.06.05782

Schmalz ile iletişime geçin: Schmalz Vakum San. ve Tic. Ltd. Şti. • Aydınlı Mah. Patlayıcı Maddeler Yolu • Dumankaya Botanik A-89 • 34953 - TUZLA - İSTANBUL