Ventosa a soffietto (ovale)

SAOXB 80x40 ED-85 G1/4-IG

Art.-Nr.: 10.01.06.06015

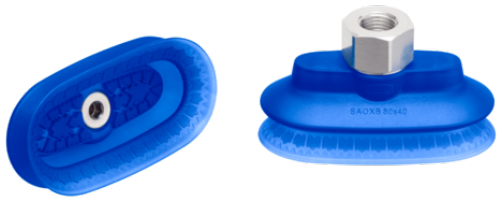

SAOXB 80x40 ED-85 G1/4-IG

Dati tecnici

Attributo	Valore
Materiale della ventosa	Elastodur ED
Durezza del materiale [Shore A]	85,0 Shore A
Numero di pieghe	1,5
Dimensione (lxl)	80x40
Materiale del nipplo	Alluminio

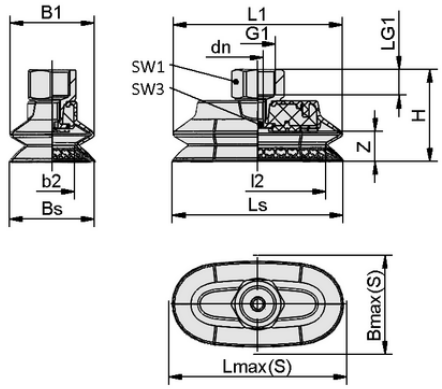

Dati di costruzione SAOXB 80x40 ED-85 G1/4-IG

Dati di costruzione

Attributo	Valore
Lunghezza L1	78,80 mm
Larghezza B1	39,00 mm
Altezza H	42,70 mm
Diametro nominale dn	4,50 mm
Filettatura G1	G1/4"-IG
Lunghezza della filettatura LG1	12,0 mm
Misura della chiave SW1	22,0 mm
Freccia elastica Z	14,0 mm
Larghezza ventosa Bs	39,00 mm
Ls	80,00 mm
Misura della chiave SW3	5,0 mm
Lmax.(S)	84,00 mm
Bmax(S)	46,00 mm
Lunghezza L2	63,00 mm
Larghezza B2	23,00 mm

Contattare Schmalz: Schmalz s.r.l. • Via Ticino 105 • 28066 Galliate (NO) • +39 0321 621 510 • schmalz@schmalz.it

Ventosa a soffietto (ovale)

SAOXB 80x40 ED-85 G1/4-IG

Art.-Nr.: 10.01.06.06015

Dati tecnici

Attributo	Valore
Materiale della ventosa	Elastodur ED
Durezza del materiale [Shore A]	85,0 Shore A
Raggio pezzo min. (convesso)	17,5 mm
Forza di strappo	96,60 N
Forza di presa (-600 mbar)	76,10 N
Forza laterale	42,8 N
Forza laterale superficie oleosa	50,4 N
Volume	30,900 cm^3
Numero di pieghe	1,5
Superficie di aspirazione efficace	26,52 mm^2
Famiglia di prodotti	SAOXB
Dimensione (lxl)	80x40
Materiale del nipplo	Alluminio

Nota: Forza di presa: I valori della forza di presa sono valori teorici con un vuoto di -0,6 bar e una superficie del pezzo asciutta, liscia e uniforme - sono specificati senza fattori di sicurezza. Diametro interno del tubo flessibile: Il diametro del tubo flessibile raccomandato si riferisce a un tubo di lunghezza pari a circa 2 m.

Ulteriore documentazione

I dati CAD e altri documenti relativi all'articolo sono disponibili all'indirizzo: **www.schmalz.com/10.01.06.06015**

Dati di ordinazione pezzi di ricambio 10.01.06.06015

Typ		Numero articolo
Ventosa a soffietto (ovale)	SAOXB 80x40 ED-85 SC043	10.01.06.05782

Contattare Schmalz: Schmalz s.r.l. • Via Ticino 105 • 28066 Galliate (NO) • +39 0321 621 510 • schmalz@schmalz.it