ベローズ真空吸着パッド

FSGA 11 NBR-ESD-55 G1/8-AG

Art.-Nr.: 10.01.06.04320

FSGA 11 NBR-ESD-55 G1/8-AG

技術資料

真空パッドの材質	ニトリルゴム NBR-ESD (ESD対策ゴム)
材質の硬度 [ショアA]	55.0 Shore A
サイズ	11.00
折りたたみ式本数	1.5
接続	G1/8-M
真空接続口	G1/8-M
ニップル材質	アルミ

真空パッド FSGAは、パッドにネジが取り付けられた状態で納品されます。以下の製品で構成されます。

- 真空パッド FGA: ゴム部分、様々なサイズをラインアップ
- 接続ニップル (取付ネジ) SA-NIP: 様々なネジ径をラインアップ

スペアパーツ: 真空パッド FGA、接続ニップル (取付ネジ) SA-NIP

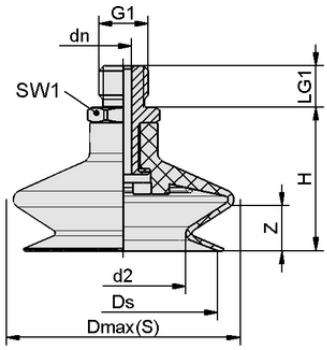

デザインデータ FSGA 11 NBR-ESD-55 G1/8-AG

デザインデータ

高さ H	22.00 mm
呼び径 dn	3.50 mm
d2	5.1 mm
スレッドG1	G1/8"-M
グリッパーの長さ LG1	7.5 mm
スパナサイズ SW1	14.0 mm
スプリングストロークZ	4.0 mm
径 Ds	10.4 mm
径 Dmax(S)	13.0 mm

※ゴム部品の許容寸法公差は、DIN ISO 3302-1 M3に準拠します。

シュマルツに連絡を： シュマルツ株式会社 • 神奈川県横浜市都筑区大棚町3001-7 • +81 45 565 5150 • schmalz@schmalz.co.jp

ベローズ真空吸着パッド

FSGA 11 NBR-ESD-55 G1/8-AG

Art.-Nr.: 10.01.06.04320

技術資料

真空パッドの材質	ニトリルゴム NBR-ESD (ESD対策ゴム)
材質の硬度 [ショアA]	55.0 Shore A
ホース径（推奨） d	4.0 mm
最小ワーク半径（凸部）	10.0 mm
離脱力	3.80 N
吸着力（-600mbar）	0.95 N
質量	4.70 g
ボリューム	0.225 cm^3
サイズ	11.00
折りたたみ式本数	1.5
製品ファミリー	FSGA
接続	G1/8-AG

注記：吸着力：規定の吸着力は、-0.6 barの真空で、ワーク表面が乾燥し、滑らかで均一な状態での理論値であり、安全係数は含まれていません：離脱力：天然ゴム製の種類では、離脱力が約40%減少する ホース径：ホース径：推奨ホース径は、グリッパーの長さが約2 mの場合です。

発注データ スペアパーツ **10.01.06.04320**

Typ		本数
ベローズ真空吸着パッド	FGA 11 NBR-ESD-55 N062	10.01.06.04136
接続ニップル (取付ネジ)	SA-NIP N062 G1/8-AG DN350	10.01.06.05670

シュマルツに連絡を： シュマルツ株式会社 • 神奈川県横浜市都筑区大棚町3001-7 • +81 45 565 5150 • schmalz@schmalz.co.jp