長円ベローズ真空パッド

SPOB1f 80x35 SI-55 SC050-AR

Art.-Nr.: 10.01.06.03627

SPOB1f 80x35 SI-55 SC050-AR

技術資料

属性	価値
真空パッドの材質	シリコーンゴム SI
材質の硬度 [ショアA]	55.0 Shore A
サイズ (LxW)	80 x 35
折りたたみ式本数	1.5

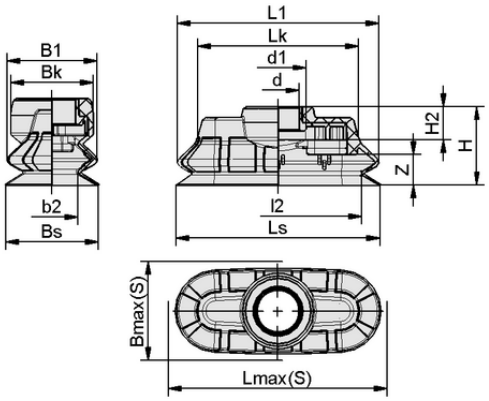

デザインデータ SPOB1f 80x35 SI-55 SC050-AR

デザインデータ

属性	価値
グリッパーの長さ L1	80.00 mm
幅B1	35.00 mm
高さ H2	6.90 mm
高さ H	27.00 mm
グリッパーの長さ Lk	61.10 mm
内径d1	17.3 mm
内径d	12.40 mm
スプリングストロークZ	11.0 mm
真空パッド幅 Bs	34.50 mm
Ls	79.50 mm

シュマルツに連絡を： シュマルツ株式会社 • 神奈川県横浜市都筑区大棚町3001-7 • +81 45 565 5150 • schmalz@schmalz.co.jp

長円ベローズ真空パッド

SPOB1f 80x35 SI-55 SC050-AR

Art.-Nr.: 10.01.06.03627

技術資料

属性	価値
対応ニップルファミリー	SC 050-AR
真空パッドの材質	シリコーンゴム SI
材質の硬度 [ショアA]	55.0 Shore A
ホース径（推奨） d	8.0 mm
吸着力（-600mbar）	74.70 N
質量	12.6 g
サイズ (LxW)	80 x 35
ボリューム	26.122 cm^3
折りたたみ式本数	1.5
400 mbarでの吸着力	49.80 N
200 mbarでの吸着力	24.90 N
製品ファミリー	SPOB1f
最小ワーク幅	30.0 mm

注記：吸着力：規定の吸着力は、真空度-0.6 bar、ワーク表面が平滑で乾燥した均一な状態での理論値であり、安全係数は含まれていません ホース径：ホース径：推奨ホース径はホース長さ約2mでの値です。

その他の資料

この記事に関するCADデータおよびその他の資料は、以下を参照のこと： **www.schmalz.co.jp/10.01.06.03627**

データアクセサリーを注文する 10.01.06.03627

Typ		製品コード
シュマルツコネクタ	SC 050-AR NPT1/4-AG MOD	10.01.06.02543
シュマルツコネクタ	SC 050-AR NPT1/4-IG MOD	10.01.06.02546

シュマルツに連絡を： シュマルツ株式会社 • 神奈川県横浜市都筑区大棚町3001-7 • +81 45 565 5150 • schmalz@schmalz.co.jp