ベローズ真空パッド HT2

SAB 50 HT2-65 G1/4-AG

Art.-Nr.: 10.01.06.03452

SAB 50 HT2-65 G1/4-AG

技術資料

属性	価値
真空パッドの材質	高温材質 HT2
材質の硬度 [ショアA]	65.0 Shore A
サイズ	50.00
温度耐性	200.0 °C
折りたたみ式本数	1.5
接続	G1/4-AG
ニップル材質	アルミ

ベローズ真空パッド SAB-HT2: 接続ニップル (取付ネジ) が糊付けされた状態で納品されます。様々なサイズのパッドをラインアップしています。

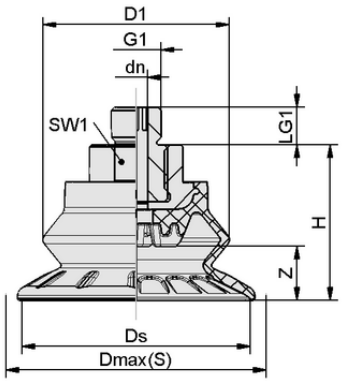

デザインデータ SAB 50 HT2-65 G1/4-AG

デザインデータ

属性	価値
高さ H	36.90 mm
外径 D1	42.1 mm
呼び径 dn	6.00 mm
スレッドG1	G1/4"-M
グリッパーの長さ LG1	10.0 mm
スパナサイズ SW1	22.0 mm
スプリングストロークZ	11.6 mm
径 Ds	50.2 mm
径 Dmax(S)	56.0 mm

シュマルツに連絡を： シュマルツ株式会社 • 神奈川県横浜市都筑区大棚町3001-7 • +81 45 565 5150 • schmalz@schmalz.co.jp

ベローズ真空パッド HT2

SAB 50 HT2-65 G1/4-AG

Art.-Nr.: 10.01.06.03452

技術資料

属性	価値
真空パッドの材質	高温材質 HT2
材質の硬度 [ショアA]	65.0 Shore A
ホース径（推奨） d	4.0 mm
最小ワーク半径（凸部）	25.0 mm
離脱力	91.00 N
吸着力（-600mbar）	53.00 N
質量	47.0 g
水平方向の力	102.0 N
ボリューム	16.100 cm^3
サイズ	50.00
折りたたみ式本数	1.5
接続	G1/4-M
製品ファミリー	SAB

注記：吸着力：規定の吸着力は、-0.6 barの真空で、ワーク表面が乾燥し、平滑で均一な状態での理論値であり、安全係数は含まれていません：ホース径：推奨ホース径はホース長さ約2mでの値です。

その他の資料

この記事に関するCADデータおよびその他の資料は、以下を参照のこと： **www.schmalz.co.jp/10.01.06.03452**

シュマルツに連絡を： シュマルツ株式会社 • 神奈川県横浜市都筑区大棚町3001-7 • +81 45 565 5150 • schmalz@schmalz.co.jp